Möller-Preussler

Stelltransformatoren

MP GmbH
Gutenbergring 55A
22848 Norderstedt

info@mp-trafo.de
040/53420-28

Stand: Juni 2020

www.mp-trafo.de

	Normen und technische Details	4
MP-683	Einphasen-Ringstellspartransformator 0,5 - 4 A	6
MP-684	Einphasen-Ringstellspartransformator 1,6 - 25 A	8
MP-685	Einphasen-Ringstellspartransformator 25 - 250 A	10
MP-686	Dreiphasen-Ringstellspartransformator 0,5 - 10 A	12
MP-687	Dreiphasen-Ringstellspartransformator 0,5 - 16 A	14
MP-706-AC-DC	Dreiphasen-Ringstellspartransformator 0,5 - 16 A	16
MPRP-706	Dreiphasen-Ringstellspartransformator 0,5 - 16 A	18
MP-715	Einphasen-Ringstellspartranformator 0,8 - 16 A	20
MP-758-AC-DC	Einphasen-Ringstellspartransformator 10 - 125 A	22
MPRP-758	Einphasen-Ringstellspartransformator 10 - 125 A	24
MPRP-757	Einphasen-Ringstellspartransformator 0,8 - 16 A	26
MPRP-764-AC-DC	Einphasen-Ringstellspartransformator 0,5 - 20 A	28
MPRP-764	Einphasen-Ringstellspartransformator 0,5 - 20 A	30
MP-768	Dreiphasen-Ringstellspartransformator 0,5 - 16 A	32
MP-771	Dreiphasen-Ringstellspartransformator 0,5 - 16 A	34
MP-771-AC-DC	Dreiphasen-Ringstellspartransformator 0,5 - 16 A	36
MP-772	Dreiphasen-Ringstellspartranformator 0,5 - 10 A	38
MP-832	Dreiphasen-Ringstellspartransformator 10 - 250 A	40
MPRP-832	Dreiphasen-Ringstellspartransformator 10 - 250 A	42
MP-832-AC-DC	Dreiphasen-Ringstellspartransformator 10 - 250 A	44
MPRP-832-1	Einphasen-Ringstellspartransformator 10 - 250 A	46
MP-832-1-AC-DC	Einphasen-Ringstellspartransformator 10 - 250 A	48
MP-ESB	Dreiphasen-Einschaltstrombegrenzer 25 - 800 A	50
	Zubehör für Ringstellspartransformatoren	52
	Zubehör für MPRP (Regelelektronik)	54
	Ersatzteile	55

Normen und technische Informationen

Normen

EN 61558-2-14
Besondere Anforderungen und Prüfungen für Stelltransformatoren und Netzgeräte, die Stelltransformatoren enthalten.
Dort wo Wechselspannungen und -ströme zwischen 0 und 100% des Nennwertes regelbar benötigt werden, setzt man Stelltransformatoren ein. Die Fertigung unserer Ringstelltransformatoren erfolgt nach dieser Norm.
"Bestimmungen für Stelltransformatoren mit quer zur Windungsrichtung bewegten Stromabnehmern."

EN 61558-2-13
Besondere Anforderungen und Prüfungen an Spartransformatoren und Netzgeräte, die Spartransformatoren enthalten.
Spartransformatoren besitzen im Gegensatz zu Trenntransformatoren keine getrennten Wicklungen.
Die Eingangs – und Ausgangswicklung ist leitend miteinander verbunden. Spartransformatoren dürfen für die Schutzmaßnahme „Schutztrennung“ nicht verwendet werden!
Man unterscheidet hier Durchgangsleistung und Bauleistung, wobei die Bauleistung immer kleiner ist als die Durchgangsleistung. Die Bauleistung wird umso kleiner, je geringer die Differenz zwischen Eingangs- und Ausgansspannung ist.

technische Informationen

Einbau und Kühlung
Beim Einbau in Gehäuse muss beachtet werden, dass die Eigenbelüftung nicht behindert wird. Auch bei Nennbetrieb kann sonst eine zu hohe Erwärmung den Transformator zerstören.
Bei Überschreiten der Umgebungstemperatur von 40°C ist der Nennstrom um jeweils 20% pro 10°K Temperaturerhöhung zu vermindern.

Anschluss und Überlastschutz
Der Netzanschluss erfolgt an die auf dem Typenschild genannte Eingangsspannung. Die Eingangsspannung darf den Nennwert um nicht mehr als 6% übersteigen.
Bei Dreiphasen-Ringstelltransformatoren in Sternschaltung ist der Sternpunk isoliert herausgeführt. Dieser darf nicht zur Bildung eines künstlichen Sternpunktes benutzt werden. Eingangsseitige Überlast-Schutzeinrichtungen können einen Stelltransformator wegen des veränderlichen Übersetzungsverhältnisses nicht ausreichend schützen. Zu dem muss bei deren Einsatz auch der Einschaltstromstoss des Transformators berücksichtigt werden. Er kann im ersten Moment das 2 0 - 30 fache des Nennstromes betragen und klingt nach einigen Millisekunden ab. Entsprechende Schutzmaßnahmen finden Sie unter **Einschaltstrombegrenzer**.
Stelltransformatoren können nur durch einen im Ausgangskreis angeordneten, auf den Nennstrom des Transformators abgestimmten Überlastschutz ausreichend geschützt werden.

Wartung
Die Wartung muss abhängig von der Beanspruchung in regelmäßigen Abständen, jedoch spätestens nach jeweils 12 Monaten wie folgt durchgeführt werden:
- Sichtkontrolle aller mechanischen und elektrischen Teile, Prüfung der Anschlüsse auf festen Sitz
- Staubablagerung mittels Pinsel oder Pressluft von der Wicklung entfernen
- Reinigung der Kontaktbahn durch weiches, spiritusgetränktes Tuch oder Polier-Schleifleinen
  Keine mechanischen Schleifmittel verwenden
- Kohlerollen und Lagerung auf Leichtgängigkeit und Andruck prüfen

Achtung! Die Lagerung der Kohlerollen darf nicht geschmiert werden.

technische Informationen

Insbesondere bei Verwendung als Einbau-Transformatoren sind alle einschlägigen Sicherheitsbestimmungen (VDE, EN, IEC, Geräteschutzgesetz etc .) zu beachten. Dies ist Bestandteil unserer Garantiebedingungen und muss im Schadensfall vom Anwender nachgewiesen werden.

Zulässige Überlastung im Kurzzeitbetrieb in % des Nennstromes
Die Wiederholung der Überlastung ist erst nach vollständiger Abkühlung der Transformatorenwicklung zulässig.

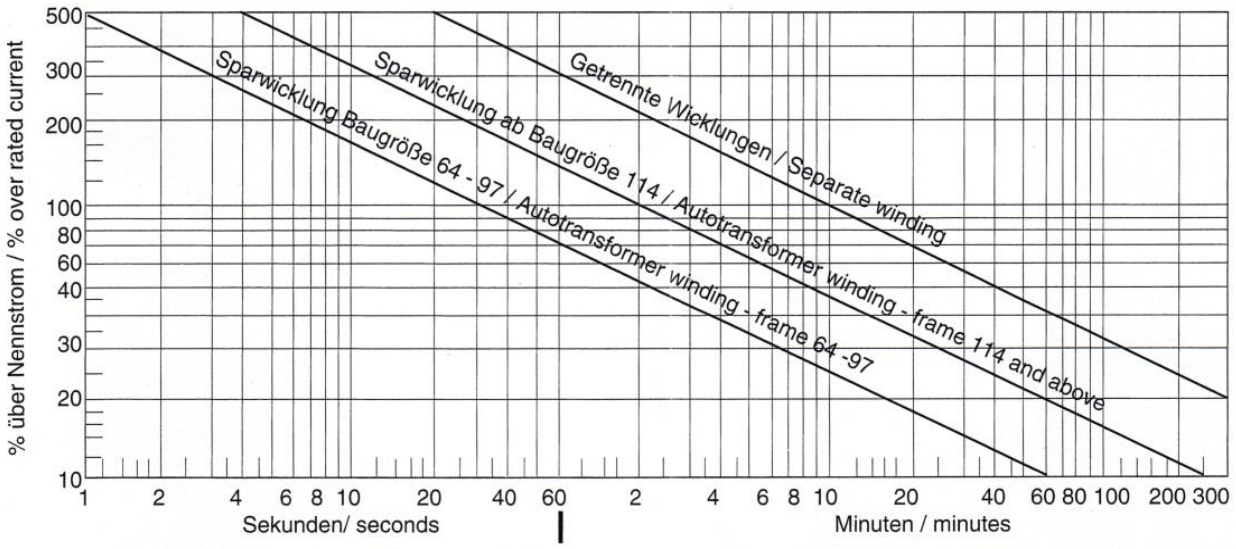

Hinweis
Ringstelltransformatoren werden je nach Anwendungsfall für Normal- oder erschwerten Betrieb eingesetzt. Sollte der Stromabnehmer über einen längeren Zeitraum (24h) nicht bewegt oder unter Last häufiger ein- oder ausgeschaltet werden, so liegt erschwerter Betrieb vor. Bei erschwertem Betrieb muss die Leistung um den Faktor 0,85 reduziert werden.

Die Abmessungen und technischen Daten in diesem Katalog dienen der Produktbeschreibung und sind unverbindlich.

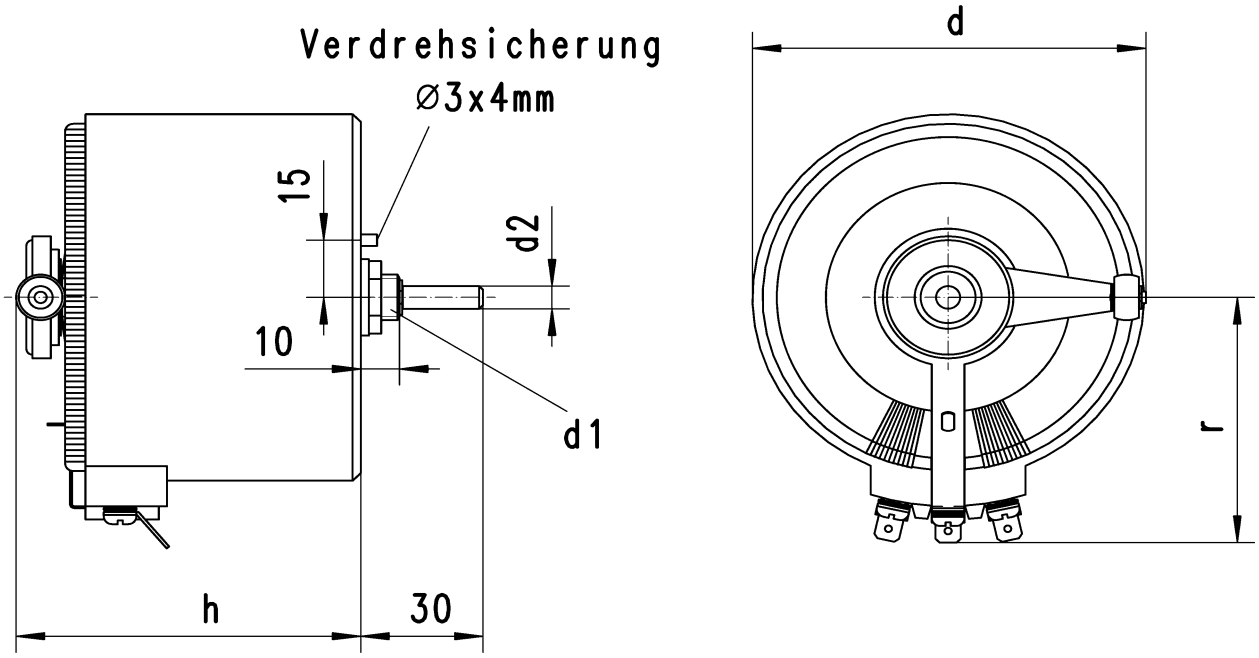

Normen:
EN 61558-2-13
Spartransformatoren
EN 61558-2-14
Stelltransformatoren

Ausführungsmerkmale:
* Einphasen-Ringstellspartransformator
* kompakte Bauweise
* Zentralbefestigung
* Offene Ausführung für ortsfesten Einbau
* Isolierstoffklasse B, max. Umgebungstemperatur 40°C (ta 40°C/B)
* Handantrieb (Drehknopf und Skala bitte separat bestellen)
* fußregelnd

CE

Alle Artikel zur Produktgruppe MP-683

Typ	Strom [A]	Spannung 230 V 0 - 230 V Art. Nr.	Strom [A]	Spannung 230 V 0 - 260 V Art. Nr.	Strom [A]	Spannung 230 V 0 - 300 V Art. Nr.	Strom [A]	Spannung 400 V 0 - 400 V Art. Nr.	Strom [A]	Spannung 230 V 0 - 115/230V Art. Nr.
MP-683-64	0,8	62-200064-011	---	---	---	---	---	---	0,8	62-200064-015
MP-683-65	1,0	62-200065-011	0,5	62-200065-012	---	---	---	---	1,0	62-200065-015
MP-683-73	0,8	62-200073-011	---	---	---	---	---	---	0,8	62-200073-015
MP-683-74	1,0	62-200074-011	---	---	---	---	---	---	1,0	62-200074-015
MP-683-75	1,25	62-200075-011	0,8	62-200075-012	---	---	---	---	1,25	62-200075-015
MP-683-76	1,6	62-200076-011	1,0	62-200076-012	---	---	---	---	1,6	62-200076-015
MP-683-84	1,6	62-200084-011	0,8	62-200084-012	---	---	---	---	1,6	62-200084-015
MP-683-85	2,0	62-200085-011	1,0	62-200085-012	---	---	---	---	2,0	62-200085-015
MP-683-86	2,5	62-200086-011	2,0	62-200086-012	---	---	---	---	2,5	62-200086-015
MP-683-94	2,5	62-200094-011	1,6	62-200094-012	1,0	62-200094-013	0,8	62-200094-014	2,5	62-200094-015
MP-683-95	3,2	62-200095-011	2,0	62-200095-012	1,25	62-200095-013	1,0	62-200095-014	3,2	62-200095-015
MP-683-96	---	---	2,5	62-200096-012	1,6	62-200096-013	1,25	62-200096-014	---	---
MP-683-97	4,0	62-200097-011	3,2	62-200097-012	---	---	---	---	4,0	62-200097-015

Typ	Kupfer [kg]	Gesamt [kg]	Abmessungen [mm]					
			d	h	d1	d2	h1	r
MP-683-64	0,04	1,1	76	62	M10	6	6	54
MP-683-65	0,05	1,3	76	72	M10	6	6	54
MP-683-73	0,04	1,3	88	62	M12	6	10	59
MP-683-74	0,05	1,4	88	65	M12	6	10	59
MP-683-75	0,08	1,7	88	76	M12	6	10	59
MP-683-76	0,10	2,0	88	86	M12	6	10	59
MP-683-84	0,09	1,8	98	66	M12	6	10	64
MP-683-85	0,12	2,1	98	76	M12	6	10	64
MP-683-86	0,16	2,6	98	86	M12	6	10	64
MP-683-94	0,14	2,3	108	68	M12	6	10	70
MP-683-95	0,25	2,8	108	78	M12	6	10	70
MP-683-96	0,30	3,4	108	88	M12	6	10	70
MP-683-97	0,37	3,9	108	110	M12	6	10	70

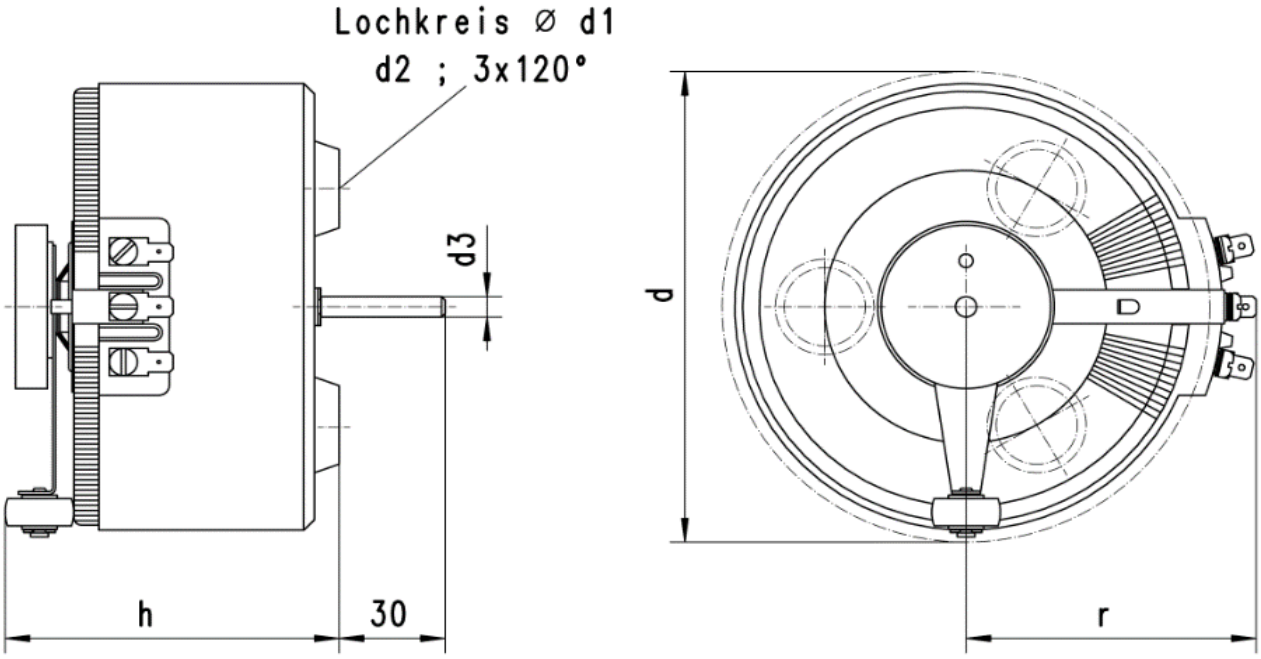

Normen:
EN 61558-2-13
Spartransformatoren
EN 61558-2-14
Stelltransformatoren

CE

Ausführungsmerkmale:
* Einphasen-Ringstellspartransformator
* kompakte Bauweise
* Dreipunktbefestigung
* Offene Ausführung für ortsfesten Einbau
* Isolierstoffklasse B, max. Umgebungstemperatur 40°C (ta 40°C/B)
* Handantrieb (Drehknopf und Skala bitte separat bestellen)
* fußregelnd

Alle Artikel zur Produktgruppe MP-684

Typ	Strom [A]	Spannung 230 V 0 - 230 V Art. Nr.	Strom [A]	Spannung 230 V 0 - 260 V Art. Nr.	Strom [A]	Spannung 230 V 0 - 300 V Art. Nr.	Strom [A]	Spannung 400 V 0 - 400 V Art. Nr.	Strom [A]	Spannung 230 V 0 - 115/230V Art. Nr.
MP-684-64	0,8	61-200064-001	---	---	---	---	---	---	---	---
MP-684-65	1,0	61-200065-001	---	---	---	---	---	---	---	---
MP-684-73	0,8	61-200073-001	---	---	---	---	---	---	---	---
MP-684-74	1,0	61-200074-001	---	---	---	---	---	---	---	---
MP-684-75	1,25	61-200075-001	---	---	---	---	---	---	---	---
MP-684-76	1,6	61-200076-001	---	---	---	---	---	---	---	---
MP-684-84	1,6	61-200084-001	---	---	---	---	---	---	---	---
MP-684-85	2,0	61-200085-001	---	---	---	---	---	---	---	---
MP-684-86	2,5	61-200086-001	---	---	---	---	---	---	---	---
MP-684-94	2,5	61-200094-001	---	---	---	---	---	---	---	---
MP-684-95	3,2	61-200095-001	---	---	---	---	---	---	---	---
MP-684-97	4,0	61-200097-001	---	---	---	---	---	---	---	---
MP-684-114	4,0	61-200114-001	2,0	61-200114-002	1,6	61-200114-003	1,6	61-200114-004	4,0	61-200114-005
MP-684-115	5,0	61-200115-001	4,0	61-200115-002	2,0	61-200115-003	2,0	61-200115-004	5,0	61-200115-005
MP-684-116	6,3	61-200116-001	5,0	61-200116-002	3,2	61-200116-003	2,5	61-200116-004	6,3	61-200116-005
MP-684-117	8,0	61-200117-001	---	---	4,0	61-200117-003	---	---	8,0	61-200117-005
MP-684-135	6,3	61-200135-001	5,0	61-200135-002	---	---	3,2	61-200135-004	6,3	61-200135-005
MP-684-136	8,0	61-200136-001	6,3	61-200136-002	5,0	61-200136-003	4,0	61-200136-004	8,0	61-200136-005
MP-684-137	10,0	61-200137-001	8,0	61-200137-002	---	---	5,0	61-200137-004	10,0	61-200137-005
MP-684-157	12,5	61-200157-001	10,0	61-200157-002	6,3	61-200157-003	6,3	61-200157-004	12,5	61-200157-005
MP-684-178	16,0	61-200178-001	12,5	61-200178-002	8,0	61-200178-003	8,0	61-200178-004	16,0	61-200178-005
MP-684-217	20,0	61-200217-001	---	---	---	---	10,0	61-200217-004	20,0	61-200217-005
MP-684-218	---	---	16,0	61-200218-002	10,0	61-200218-003	---	---	---	---
MP-684-257	25,0	61-200257-001	---	---	12,5	61-200257-003	12,5	61-200257-004	25,0	61-200257-005
MP-684-258	---	---	20,0	61-200258-002	16,0	61-200258-003	16,0	61-200258-004	---	---
MP-684-297	---	---	25,0	61-200297-002	---	---	---	---	---	---
MP-684-298	---	---	---	---	20,0	61-200298-003	---	---	---	---
MP-684-358	---	---	---	---	25,0	61-200358-003	20,0	61-200358-004	---	---

Typ	Kupfer [kg]	Gesamt [kg]	Abmessungen [mm]					
			d	h	d1	d2	d3	r
MP-684-64	0,04	1,1	76	66	26	M4	6	54
MP-684-65	0,05	1,3	76	76	26	M4	6	54
MP-684-73	0,04	1,3	88	62	26	M4	6	59
MP-684-74	0,05	1,4	88	65	26	M4	6	59
MP-684-75	0,08	1,7	88	76	26	M4	6	59
MP-684-76	0,10	2,0	88	86	26	M4	6	59
MP-684-84	0,09	1,8	98	66	26	M4	6	64
MP-684-85	0,12	2,1	98	76	26	M4	6	64
MP-684-86	0,16	2,6	98	86	26	M4	6	64
MP-684-94	0,14	2,3	108	68	26	M4	6	70
MP-684-95	0,25	2,8	108	78	26	M4	6	70
MP-684-97	0,37	3,9	108	117	80	M6	6	70
MP-684-114	0,30	3,4	135	105	80	M6	6	88
MP-684-115	0,37	4,2	135	95	80	M6	6	83
MP-684-116	0,45	5,0	135	106	80	M6	6	83
MP-684-117	0,60	5,8	135	127	80	M6	6	83
MP-684-135	0,55	5,2	150	112	110	M8	10	92
MP-684-136	0,85	6,2	150	122	110	M8	10	92
MP-684-137	1,00	7,4	150	132	110	M8	10	92
MP-684-157	1,30	9,8	175	135	110	M8	10	110
MP-684-178	1,60	13,5	195	152	110	M8	10	120
MP-684-217	2,20	16,0	235	155	150	M8	10	145
MP-684-218	2,40	18,0	235	165	150	M8	10	145
MP-684-257	3,10	19,0	280	155	150	M8	10	160
MP-684-258	3,30	21,0	280	165	150	M8	10	160
MP-684-297	4,50	27,0	320	160	150	M8	10	200
MP-684-298	4,80	28,0	320	180	150	M8	10	200
MP-684-358	5,60	34,0	390	180	150	M10	10	230

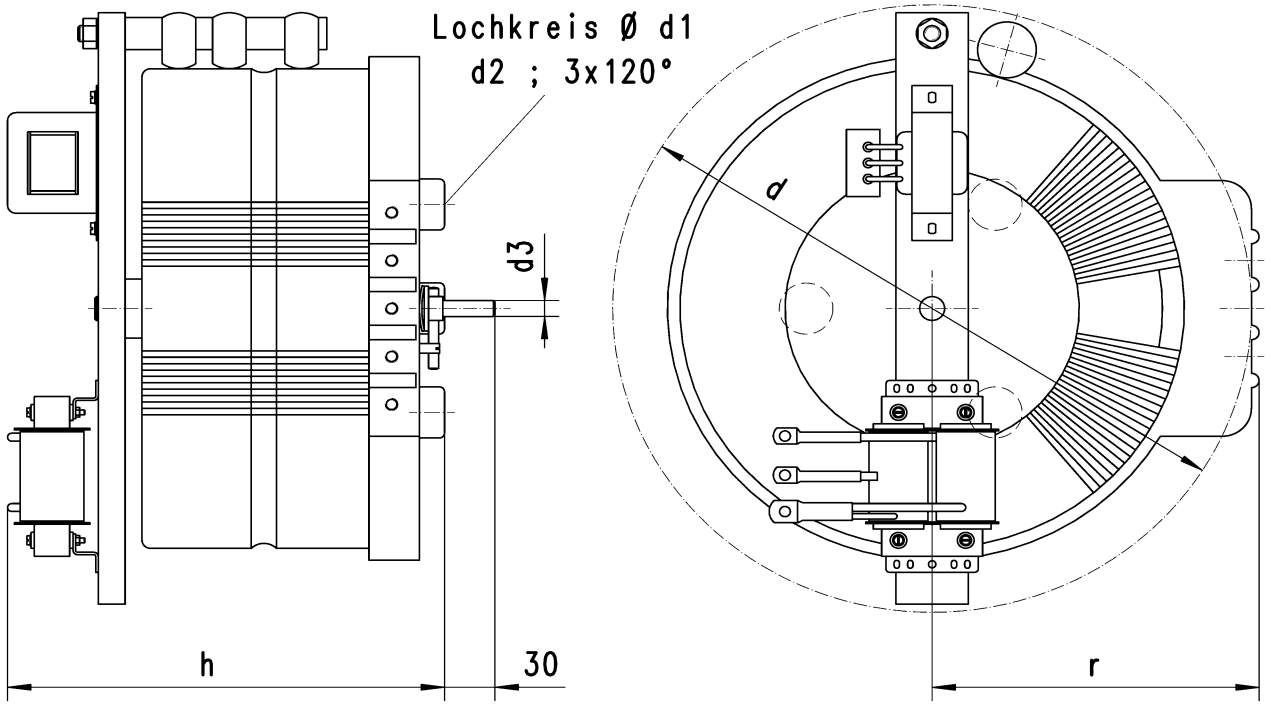

Normen:
EN 61558-2-13
Spartransformatoren
EN 61558-2-14
Stelltransformatoren

CE

Ausführungsmerkmale:
* Einphasen-Ringstellspartransformator
* kompakte Bauweise
* Dreipunktbefestigung
* Offene Ausführung für ortsfesten Einbau
* Isolierstoffklasse B, max. Umgebungstemperatur 40°C (ta 40°C/B)
* Handantrieb (Drehknopf und Skala bitte separat bestellen)
* bis 63,0A fußregelnd, ab 75,0A kopfregelnd

Alle Artikel zur Produktgruppe MP-685

Typ	Strom [A]	Spannung 230 V 0 - 230 V Art. Nr.	Strom [A]	Spannung 230 V 0 - 260 V Art. Nr.	Strom [A]	Spannung 230 V 0 - 300 V Art. Nr.	Strom [A]	Spannung 400 V 0 - 400 V Art. Nr.	Strom [A]	Spannung 230 V 0 - 115/230V Art. Nr.
MP-685-2507	32,0	61-202507-001	---	---	---	---	---	---	32,0	61-202507-005
MP-685-2907	40,0	61-202907-001	---	---	---	---	---	---	40,0	61-202907-005
MP-685-2908	---	---	32,0	61-202908-002	---	---	---	---	---	---
MP-685-2512	50,0	61-202512-001	40,0	61-202512-002	---	---	25,0	61-202512-004	50,0	61-202512-005
MP-685-2912	63,0	61-202912-001	50,0	61-202912-002	32,0	61-202912-003	40,0	61-202912-004	63,0	61-202912-005
MP-685-3512	75,0	61-203512-021	63,0	61-203512-022	40,0	61-203512-023	---	---	75,0	61-203512-025
MP-685-3515	100,0	61-203515-021	80,0	61-203515-022	63,0	61-203515-023	50,0	61-203515-024	100,0	61-203515-025
MP-685-3518	125,0	61-203518-021	100,0	61-203518-022	80,0	61-203518-023	63,0	61-203518-024	125,0	61-203518-025
MP-685-5515	150,0	61-205515-021	125,0	61-205515-022	100,0	61-205515-023	100,0	61-205515-024	150,0	61-205515-025
MP-685-5520	200,0	61-205520-021	200,0	61-205520-022	150,0	61-205520-023	150,0	61-205520-024	200,0	61-205520-025
MP-685-5525	250,0	61-205525-021	250,0	61-205525-022	200,0	61-205525-023	200,0	61-205525-024	250,0	61-205525-025

Typ	Kupfer [kg]	Gesamt [kg]	Abmessungen [mm]					
			d	h	d1	d2	d3	r
MP-685-2507	3,5	21,0	370	215	150	M8	8	180
MP-685-2907	4,5	27,0	410	215	150	M8	8	200
MP-685-2908	4,7	29,0	410	225	150	M8	8	200
MP-685-2512	6,0	40,0	370	280	150	M8	8	180
MP-685-2912	8,0	46,0	410	280	150	M8	8	200
MP-685-3512	12,0	73,0	470	290	150	M10	8	230
MP-685-3515	14,0	80,0	470	340	150	M10	8	230
MP-685-3518	16,3	92,0	470	390	150	M10	8	230
MP-685-5515	35,4	160,0	670	410	330	M16	8	340
MP-685-5520	50,7	236,0	670	480	330	M16	8	340
MP-685-5525	65,8	311,0	670	550	330	M16	8	340

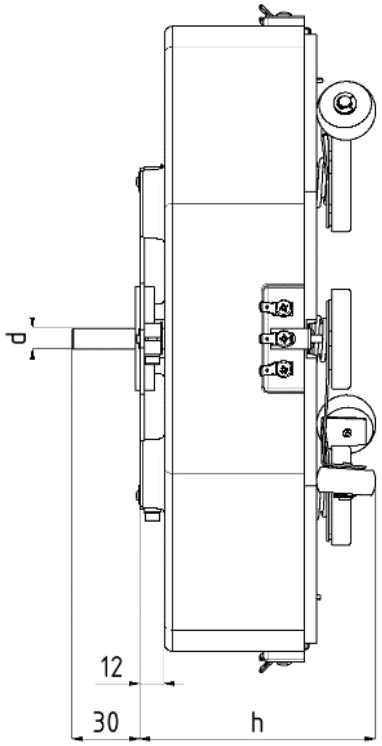

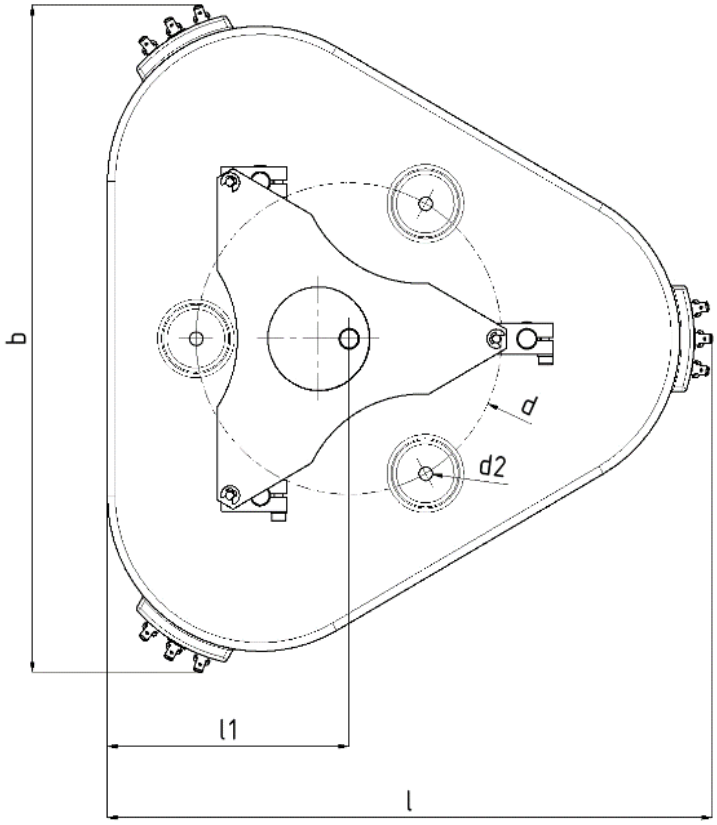

Normen:
EN 61558-2-13
Spartransformatoren
EN 61558-2-14
Stelltransformatoren

Ausführungsmerkmale:
* Einphasen-Ringstellspartransformator
* kompakte Bauweise
* Dreipunktbefestigung
* Offene Ausführung für ortsfesten Einbau
* Isolierstoffklasse B, max. Umgebungstemperatur 40°C (ta 40°C/B)
* Handantrieb (Drehknopf und Skala bitte separat bestellen)
* fußregelnd

CE

Alle Artikel zur Produktgruppe MP-686

Typ	Strom [A]	Spannung 3x 400 V 3x 0 - 400 V Art. Nr.	Strom [A]	Spannung 3x 400 V 3x 0 - 450 V Art. Nr.	Strom [A]	Spannung 3x 400 V 3x 0 - 520 V Art. Nr.
MP-686-73	0,8	71-000073-001	---	---	---	---
MP-686-74	1,0	71-000074-001	0,5		---	---
MP-686-75	1,25	71-000075-001	0,8	71-000075-004	---	---
MP-686-84	1,6	71-000084-004	0,8		---	---
MP-686-85	2,0	71-000085-001	1,0	71-000085-004	---	---
MP-686-94	2,5	71-000094-001	1,6	71-000094-002	1,0	
MP-686-95	3,2	71-000095-001	2,0		1,25	
MP-686-114	4,0	71-000114-001	2,0		1,6	
MP-686-115	5,0	71-000115-001	4,0		2,0	
MP-686-116	6,3	71-000116-001	5,0		2,5	
MP-686-136	8,0	71-000136-001	6,3		5,0	
MP-686-137	10,0	71-000137-001	8,0		---	---

Typ	Kupfer [kg]	Gesamt [kg]	Abmessungen [mm]						
			a	b	d	h	l	l1	d2
MP-686-73	0,11	4,2	100	180	6	80	200	75	M6
MP-686-74	0,12	4,6	100	180	6	80	200	75	M6
MP-686-75	0,21	5,2	100	180	6	90	200	75	M6
MP-686-84	0,27	6,0	100	200	6	80	220	80	M6
MP-686-85	0,36	6,8	100	200	6	90	220	80	M6
MP-686-94	0,48	7,0	100	210	6	80	235	85	M6
MP-686-95	0,75	8,5	100	210	6	90	235	85	M6
MP-686-114	0,90	10,5	150	260	6	105	280	110	M6
MP-686-115	1,11	13,0	150	260	6	115	280	110	M6
MP-686-116	1,35	16,0	150	260	6	125	280	110	M6
MP-686-136	2,70	19,0	150	295	10	125	320	120	M8
MP-686-137	3,00	22,0	150	295	10	135	320	120	M8

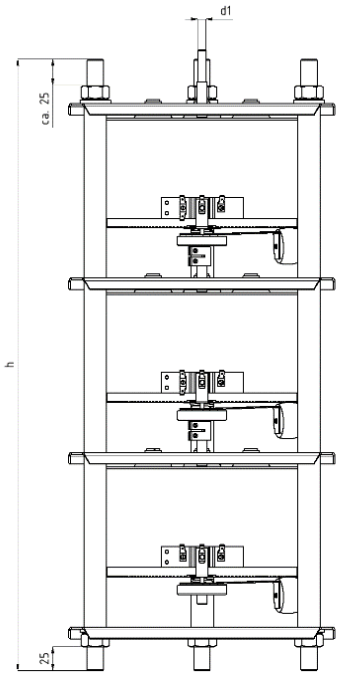

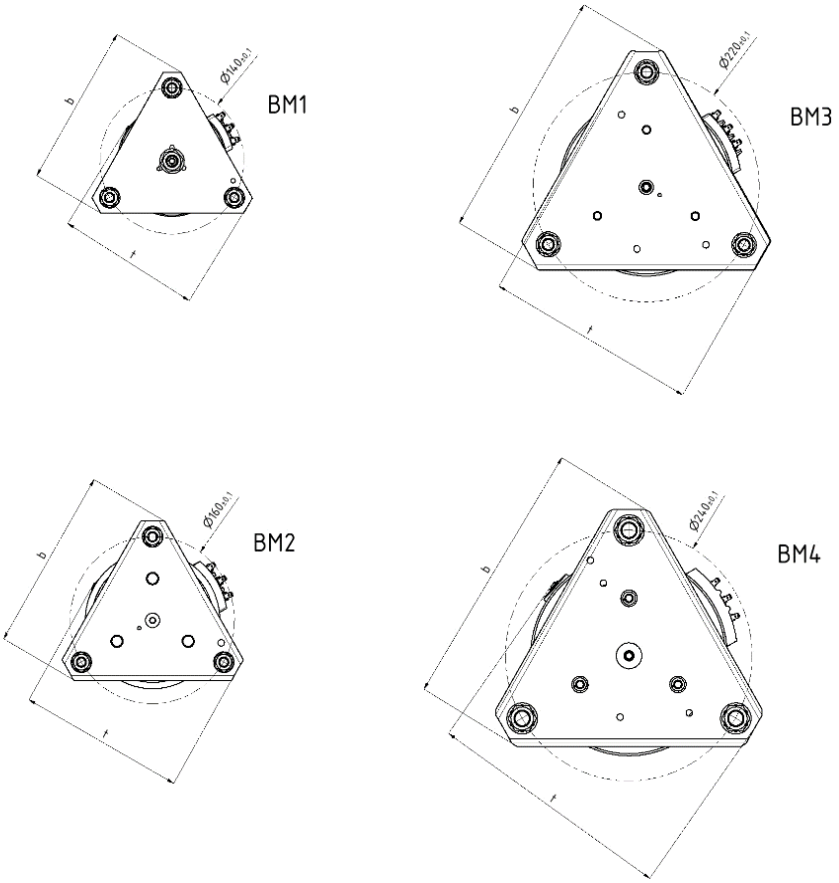

Normen:
EN 61558-2-13
Spartransformatoren
EN 61558-2-14
Stelltransformatoren

Ausführungsmerkmale:
* Dreiphasen-Ringstellspartransformator
* kompakte Bauweise
* Offene Ausführung für ortsfesten Einbau
* Isolierstoffklasse B, max. Umgebungstemperatur 40°C (ta 40°C/B)
* Handantrieb (Drehknopf und Skala bitte separat bestellen)
* im robusten Stahlgestell verbaut

CE

Alle Artikel zur Produktgruppe MP-687

Typ	Strom [A]	Spannung 3x 400 V 3x 0 - 400 V Art. Nr.	Strom [A]	Spannung 3x 400 V 3x 0 - 450 V Art. Nr.	Strom [A]	Spannung 3x 400 V 3x 0 - 520 V Art. Nr.	Strom [A]	Spannung 3x 690 V 3x 0 - 690 V Art. Nr.	Strom [A]	Spannung 3x 400 V 3x 0 - 200/400V Art. Nr.
MP-687-73	0,8	73-200073-001	---	---	---	---	---	---	0,8	73-200073-005
MP-687-74	1,0	73-200074-001	0,5	73-200074-002	---	---	---	---	1,0	73-200074-005
MP-687-75	1,25	73-200075-001	0,8	73-200075-002	---	---	---	---	1,25	73-200075-005
MP-687-84	1,6	73-200084-001	0,8	73-200084-002	---	---	---	---	1,6	73-200084-005
MP-687-85	2,0	73-200085-001	1,0	73-200085-002	---	---	---	---	2,0	73-200085-005
MP-687-94	2,5	73-200094-001	1,6	73-200094-002	1,0	73-200094-003	0,8	73-200094-004	2,5	73-200094-005
MP-687-95	3,2	73-200095-001	2,0	73-200095-002	1,25	73-200095-003	1,0	73-200095-004	3,2	73-200095-005
MP-687-114	4,0	73-200114-001	2,0	73-200114-002	1,6	73-200114-003	1,6	73-200114-004	4,0	73-200114-005
MP-687-115	5,0	73-200115-001	4,0	73-200115-002	2,0	73-200115-003	2,0	73-200115-004	5,0	73-200115-005
MP-687-116	6,3	73-200116-001	5,0	73-200116-002	2,5	73-200116-003	2,5	73-200116-004	6,3	73-200116-005
MP-687-117	---	---	---	---	4,0	73-200117-003	---	---	---	---
MP-687-135	6,3	73-200135-001	5,0	73-200135-002	---	---	3,2	73-200135-004	6,3	73-200135-005
MP-687-136	8,0	73-200136-001	6,3	73-200136-002	5,0	73-200136-003	4,0	73-200136-004	8,0	73-200136-005
MP-687-137	10,0	73-200137-001	8,0	73-200137-002	---	---	5,0	73-200137-004	10,0	73-200137-005
MP-687-157	12,5	73-200157-001	10,0	73-200157-002	6,3	73-200157-003	6,3	73-200157-004	12,5	73-200157-005
MP-687-178	16,0	73-200178-001	12,5	73-200178-002	8,0	73-200178-003	8,0	73-200178-004	16,0	73-200178-005

Typ	Kupfer [kg]	Gesamt [kg]	Maßbild	Abmessungen [mm]				
				b	t	h	d	M
MP-687-73	0,12	6,0	BM1	160	140	350	6	M10
MP-687-74	0,15	6,0	BM1	160	140	350	6	M10
MP-687-75	0,24	6,0	BM1	160	140	370	6	M10
MP-687-84	0,27	7,0	BM1	160	140	350	6	M10
MP-687-85	0,36	8,0	BM1	160	140	370	6	M10
MP-687-94	0,42	8,0	BM1	160	145	350	6	M10
MP-687-95	0,75	10,0	BM1	160	145	370	6	M10
MP-687-114	0,90	12,0	BM2	180	165	380	6	M10
MP-687-115	1,11	14,0	BM2	180	165	410	6	M10
MP-687-116	1,35	17,0	BM2	180	165	440	6	M10
MP-687-117	1,80	20,0	BM2	180	165	450	6	M10
MP-687-135	1,65	21,0	BM3	245	205	455	10	M12
MP-687-136	2,55	24,0	BM3	245	205	485	10	M12
MP-687-137	3,00	27,0	BM3	245	205	535	10	M12
MP-687-157	3,90	35,0	BM3	245	220	535	10	M12
MP-687-178	4,80	44,0	BM4	260	240	585	10	M16

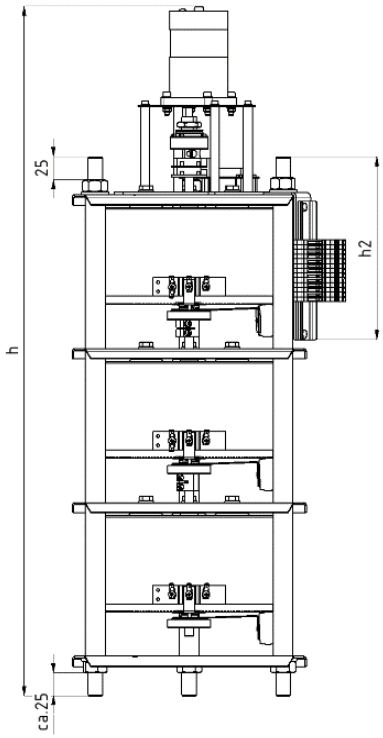

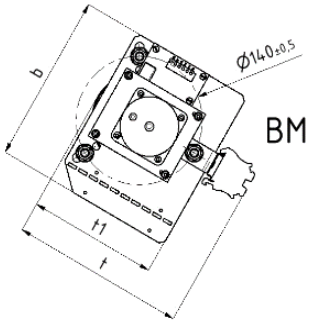

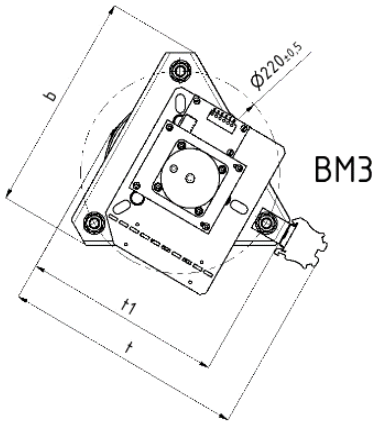

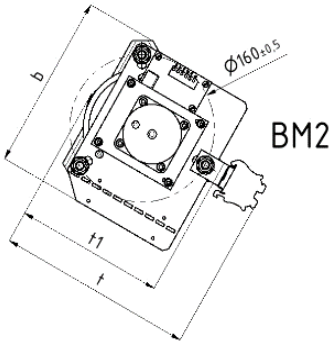

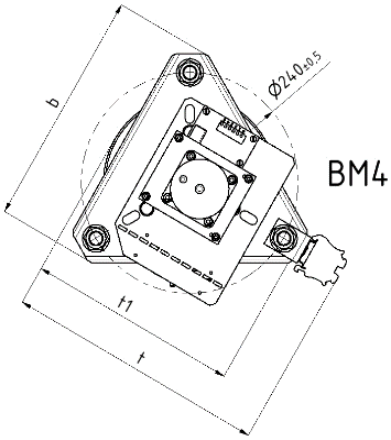

Normen:
EN 61558-2-13
Spartransformatoren
EN 61558-2-14
Stelltransformatoren

CE

Ausführungsmerkmale:
* Dreiphasen-Ringstellspartransformator
* kompakte Bauweise
* Offene Ausführung für ortsfesten Einbau
* Isolierstoffklasse B, max. Umgebungstemperatur 40°C (ta 40°C/B)
* im robusten Stahlgestell verbaut
* mit Motorantrieb 230V 50Hz 1,0 / 2,0 / 5,0 UpM oder 24VDC 4,0 / 14,0 UpM

Alle Artikel zur Produktgruppe MP-706-AC-DC

Typ	Strom [A]	Spannung 3x 400 V 3x 0 - 400 V Art. Nr.	Strom [A]	Spannung 3x 400 V 3x 0 - 450 V Art. Nr.	Strom [A]	Spannung 3x 400 V 3x 0 - 520 V Art. Nr.	Strom [A]	Spannung 3x 690 V 3x 0 - 690 V Art. Nr.	Strom [A]	Spannung 3x 400 V 3x 0 - 200/400V Art. Nr.
MP-706-73	0,8		---	---	---	---	---	---	0,8	
MP-706-74	1,0		0,5		---	---	---	---	1,0	
MP-706-75	1,25		0,8		---	---	---	---	1,25	
MP-706-84	1,6		0,8		---	---	---	---	1,6	
MP-706-85	2,0		1,0		---	---	---	---	2,0	
MP-706-94	2,5		1,6		1,0		0,8		2,5	
MP-706-95	3,2		2,0		1,25		1,0		3,2	
MP-706-114	4,0		2,0		1,6		1,6		4,0	
MP-706-115	5,0		4,0		2,0		2,0		5,0	
MP-706-116	6,3		5,0		2,5		2,5		6,3	
MP-706-117	---	---	---	---	4,0		---	---	---	---
MP-706-135	6,3		5,0		---	---	3,2		6,3	
MP-706-136	8,0		6,3		5,0		4,0		8,0	
MP-706-137	10,0		8,0		---	---	5,0		10,0	
MP-706-157	12,5		10,0		6,3		6,3		12,5	
MP-706-178	16,0		12,5		8,0		8,0		16,0	

Typ	Kupfer [kg]	Gesamt [kg]	Maßbild	Abmessungen [mm]			
				b	t	h	M
MP-706-73	0,12	8,0	BM1	185	190	550	M10
MP-706-74	0,15	8,0	BM1	185	190	550	M10
MP-706-75	0,24	9,0	BM1	185	190	570	M10
MP-706-84	0,27	9,0	BM1	185	190	550	M10
MP-706-85	0,36	10,0	BM1	185	190	570	M10
MP-706-94	0,42	10,0	BM1	185	195	550	M10
MP-706-95	0,75	12,0	BM1	185	195	570	M10
MP-706-114	0,90	14,0	BM2	195	225	580	M10
MP-706-115	1,11	16,0	BM2	195	225	610	M10
MP-706-116	1,35	19,0	BM2	195	225	640	M10
MP-706-117	1,80	22,0	BM2	195	225	660	M10
MP-706-135	1,65	23,0	BM3	245	270	655	M12
MP-706-136	2,55	26,0	BM3	245	270	685	M12
MP-706-137	3,00	29,0	BM3	245	270	735	M12
MP-706-157	3,90	37,0	BM3	245	295	735	M12
MP-706-178	4,80	46,0	BM4	260	305	785	M16

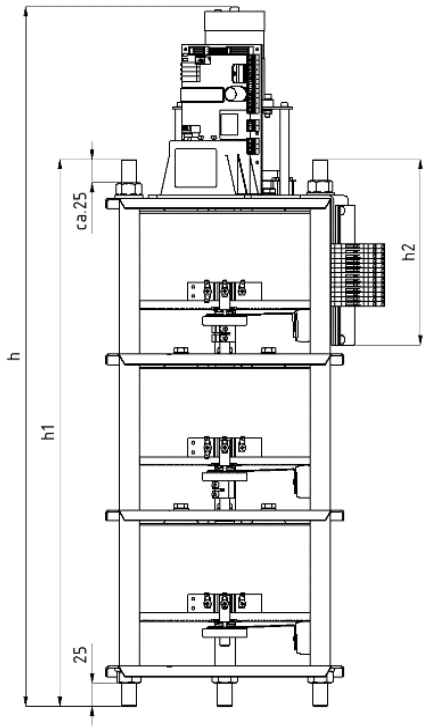

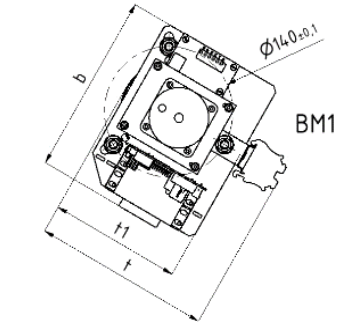

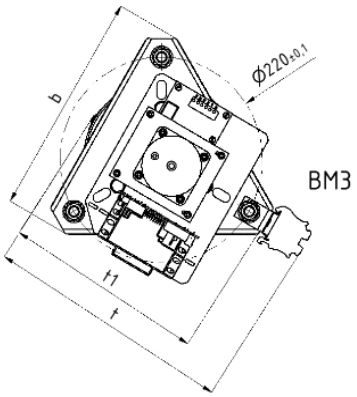

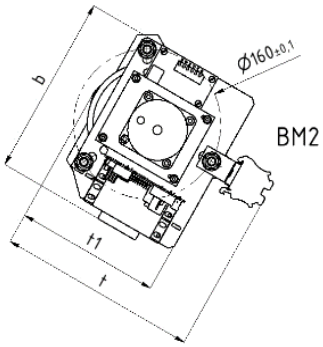

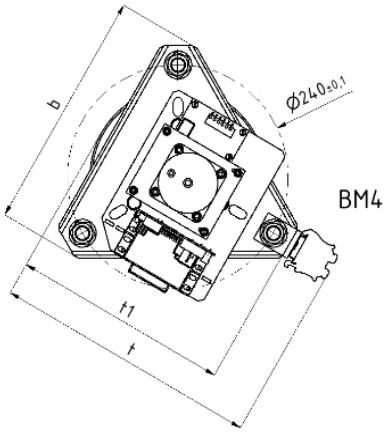

Normen:
EN 61558-2-13
Spartransformatoren
EN 61558-2-14
Stelltransformatoren

CE

Ausführungsmerkmale:
* Dreiphasen-Ringstellspartransformator
* kompakte Bauweise
* Offene Ausführung für ortsfesten Einbau
* Isolierstoffklasse B, max. Umgebungstemperatur 40°C (ta 40°C/B)
* im robusten Stahlgestell verbaut
* mit Regelelektronik MPRP2010 und DC-Motor 14,0 UpM

Alle Artikel zur Produktgruppe MPRP-706

Typ	Strom [A]	Spannung 3x 400 V 3x 0 - 400 V Art. Nr.	Strom [A]	Spannung 3x 400 V 3x 0 - 450 V Art. Nr.	Strom [A]	Spannung 3x 400 V 3x 0 - 520 V Art. Nr.	Strom [A]	Spannung 3x 690 V 3x 0 - 690 V Art. Nr.	Strom [A]	Spannung 3x 400 V 3x 0 - 200/400V Art. Nr.
MPRP-706-73	0,8	93-200073-001	---	---	---	---	---	---	0,8	
MPRP-706-74	1,0		0,5		---	---	---	---	1,0	
MPRP-706-75	1,25		0,8		---	---	---	---	1,25	
MPRP-706-84	1,6		0,8		---	---	---	---	1,6	
MPRP-706-85	2,0	93-200085-011	1,0		---	---	---	---	2,0	
MPRP-706-94	2,5	93-200094-011	1,6		1,0	93-200094-013	0,8		2,5	
MPRP-706-95	3,2	93-200095-011	2,0		1,25		1,0		3,2	
MPRP-706-114	4,0	93-200114-001	2,0		1,6		1,6		4,0	
MPRP-706-115	5,0		4,0		2,0		2,0		5,0	
MPRP-706-116	6,3	93-200116-001	5,0		2,5		2,5		6,3	
MPRP-706-117	---	---	---	---	4,0		---	---	---	---
MPRP-706-135	6,3		5,0		---	---	3,2		6,3	
MPRP-706-136	8,0		6,3		5,0		4,0		8,0	93-200136-102
MPRP-706-137	10,0	93-200137-001	8,0		---	---	5,0		10,0	93-200137-005
MPRP-706-157	12,5	93-200157-101	10,0		6,3		6,3		12,5	
MPRP-706-178	16,0	93-200178-101	12,5	93-200178-002	8,0	93-200178-003	8,0		16,0	93-200178-102

Typ	Kupfer [kg]	Gesamt [kg]	Maßbild	Abmessungen [mm]			
				b	t	h	M
MPRP-706-73	0,12	8,0	BM1	185	190	550	M10
MPRP-706-74	0,15	8,0	BM1	185	190	550	M10
MPRP-706-75	0,24	9,0	BM1	185	190	570	M10
MPRP-706-84	0,27	9,0	BM1	185	190	550	M10
MPRP-706-85	0,36	10,0	BM1	185	190	570	M10
MPRP-706-94	0,42	10,0	BM1	185	195	550	M10
MPRP-706-95	0,75	12,0	BM1	185	195	570	M10
MPRP-706-114	0,90	14,0	BM2	195	225	580	M10
MPRP-706-115	1,11	16,0	BM2	195	225	610	M10
MPRP-706-116	1,35	19,0	BM2	195	225	640	M10
MPRP-706-117	1,80	22,0	BM2	195	225	660	M10
MPRP-706-135	1,65	23,0	BM3	245	270	655	M12
MPRP-706-136	2,55	26,0	BM3	245	270	685	M12
MPRP-706-137	3,00	29,0	BM3	245	270	735	M12
MPRP-706-157	3,90	37,0	BM3	245	295	735	M12
MPRP-706-178	4,80	46,0	BM4	260	305	785	M16

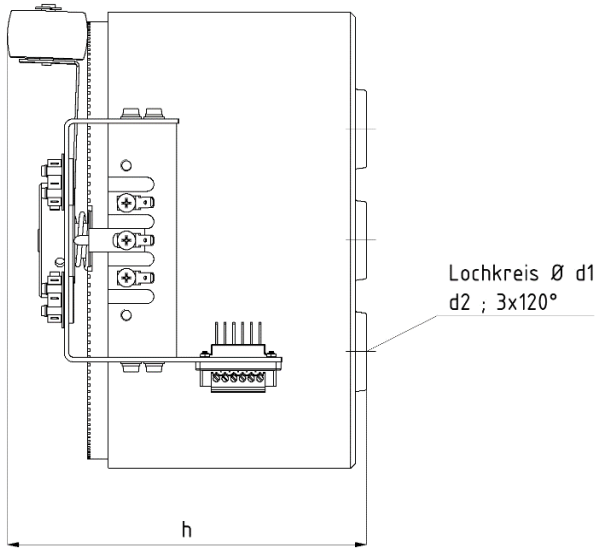

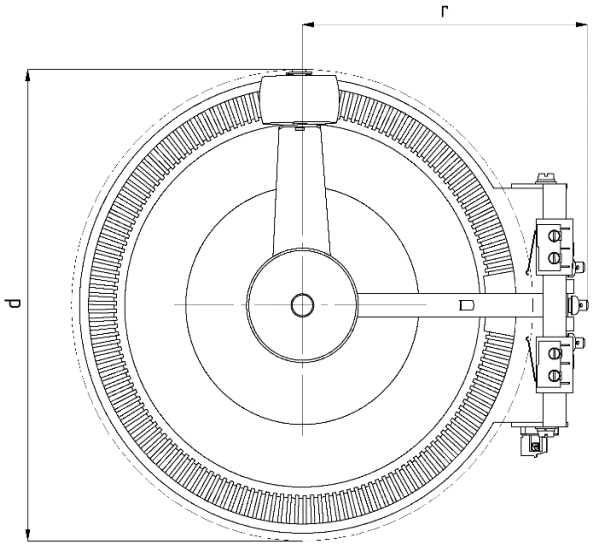

Normen:
EN 61558-2-13
Spartransformatoren
EN 61558-2-14
Stelltransformatoren

CE

Ausführungsmerkmale:
* Einphasen-Ringstellspartransformator
* kompakte Bauweise
* Offene Ausführung für ortsfesten Einbau
* Isolierstoffklasse B, max. Umgebungstemperatur 40°C (ta 40°C/B)
* mit innenliegendem DC-Motor 14,0 UpM

Alle Artikel zur Produktgruppe MP-715

Typ	Strom [A]	Spannung 230 V 0 - 230 V Art. Nr.	Strom [A]	Spannung 230 V 0 - 260 V Art. Nr.	Strom [A]	Spannung 230 V 0 - 300 V Art. Nr.	Strom [A]	Spannung 400 V 0 - 400 V Art. Nr.	Strom [A]	Spannung 230 V 0 - 115/230V Art. Nr.
MP-715-84	1,6	67-200084-081	0,8		---	---	---	---	1,6	
MP-715-85	2,0	67-200085-081	1,0		---	---	---	---	2,0	
MP-715-86	2,5		2,0		---	---	---	---	2,5	
MP-715-94	2,5	67-200094-081	1,6		1,0		0,8		2,5	
MP-715-95	3,2	67-200095-081	2,0		1,25		1,0		3,2	
MP-715-96	---	---	2,5		1,6		1,25		---	---
MP-715-97	4,0		3,2		---	---	---	---	4,0	
MP-715-114	4,0		2,0		1,6		1,6		4,0	
MP-715-115	5,0	67-200115-081	4,0		2,0		2,0		5,0	
MP-715-116	6,3	67-200116-081	5,0		3,2		2,5		6,3	
MP-715-117	8,0		---	---	4,0		---	---	8,0	
MP-715-135	6,3		5,0		---	---	3,2		6,3	
MP-715-136	8,0		6,3		5,0	67-200136-083	4,0	67-200136-084	8,0	
MP-715-137	10,0		8,0		---	---	5,0		10,0	67-200137-085
MP-715-157	12,5		10,0		6,3		6,3		12,5	
MP-715-178	16,0		12,5		8,0		8,0		16,0	

Typ	Kupfer [kg]	Gesamt [kg]	Abmessungen [mm]				
			h	d	r	d1	d2
MP-715-84	0,09	1,9	105	98	70	60	M 4
MP-715-85	0,12	2,2	105	98	70	60	M 4
MP-715-86	0,16	2,4	105	98	70	60	M 4
MP-715-94	0,16	2,5	105	110	72	80	M 4
MP-715-95	0,25	2,8	105	110	72	80	M 4
MP-715-96	0,30	3,2	110	110	72	80	M 4
MP-715-97	0,37	3,6	110	110	72	80	M 4
MP-715-114	0,30	3,6	120	132	84	80	M 6
MP-715-115	0,37	4,3	120	132	84	80	M 6
MP-715-116	0,45	5,0	120	132	84	80	M 6
MP-715-117	0,60	5,5	125	132	84	80	M 6
MP-715-135	0,70	5,6	132	150	97	110	M 8
MP-715-136	0,90	6,6	136	150	97	110	M 8
MP-715-137	1,00	7,7	136	150	97	110	M 8
MP-715-157	1,20	10,0	140	172	104	110	M 8
MP-715-178	1,60	14,0	160	195	123	110	M 8

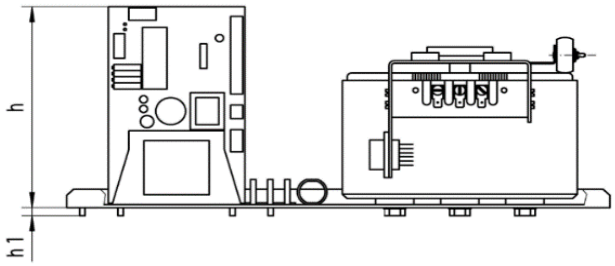

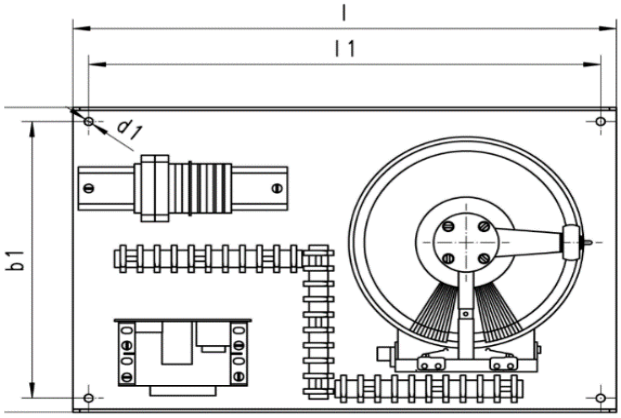

Normen:
EN 61558-2-13
Spartransformatoren
EN 61558-2-14
Stelltransformatoren

Ausführungsmerkmale:
* Einphasen-Ringstellspartransformator
* kompakte Bauweise / auf Einschub montiert
* Offene Ausführung für ortsfesten Einbau
* Isolierstoffklasse B, max. Umgebungstemperatur 40°C (ta 40°C/B)
* mit Regelelektronik MPRP2010 und innenliegendem DC-Motor 14,0 UpM

CE

Alle Artikel zur Produktgruppe MPRP-757

Typ	Strom [A]	Spannung 230 V 0 - 230 V Art. Nr.	Strom [A]	Spannung 230 V 0 - 260 V Art. Nr.	Strom [A]	Spannung 230 V 0 - 300 V Art. Nr.	Strom [A]	Spannung 400 V 0 - 400 V Art. Nr.	Strom [A]	Spannung 230 V 0 - 115/230V Art. Nr.
MPRP-757-84	1,6		0,8		---	---	---	---	1,6	
MPRP-757-85	2,0	91-200085-081	1,0		---	---	---	---	2,0	
MPRP-757-86	2,5	91-200086-081	2,0		---	---	---	---	2,5	91-200086-085
MPRP-757-94	2,5		1,6		1,0		0,8		2,5	
MPRP-757-95	3,2		2,0		1,25		1,0		3,2	91-200095-085
MPRP-757-96	---	---	2,5		1,6		1,25		---	---
MPRP-757-97	4,0	91-200097-001	3,2		---	---	---	---	4,0	91-200097-101
MPRP-757-114	4,0		2,0		1,6		1,6		4,0	
MPRP-757-115	5,0	91-200115-081	4,0		2,0		2,0		5,0	
MPRP-757-116	6,3		5,0		3,2		2,5		6,3	91-200116-005
MPRP-757-117	8,0		---	---	4,0		---	---	8,0	
MPRP-757-135	6,3		5,0		---	---	3,2		6,3	
MPRP-757-136	8,0		6,3		5,0	91-200136-083	4,0		8,0	
MPRP-757-137	10,0		8,0	91-200137-106	---	---	5,0		10,0	91-200137-102
MPRP-757-157	12,5	91-200157-081	10,0	91-200157-082	6,3	91-200157-083	6,3		12,5	91-200157-085
MPRP-757-178	16,0	91-200178-081	12,5	91-200178-082	8,0	91-200178-083	8,0	91-200178-084	16,0	

Typ	Kupfer [kg]	Gesamt [kg]	Abmessungen [mm]						
			l	l1	b	b1	h	h1	d1
MPRP-757-84	0,09	4,2	273	250	173	150	170	6,0	6,5
MPRP-757-85	0,12	4,5	273	250	173	150	170	6,0	6,5
MPRP-757-86	0,16	4,7	273	250	173	150	170	6,0	6,5
MPRP-757-94	0,16	4,8	273	250	173	150	170	6,0	6,5
MPRP-757-95	0,25	5,1	273	250	173	150	170	6,0	6,5
MPRP-757-96	0,30	5,5	273	250	173	150	170	6,0	6,5
MPRP-757-97	0,37	5,9	273	250	173	150	170	6,0	6,5
MPRP-757-114	0,30	6,7	323	300	198	175	170	6,0	6,5
MPRP-757-115	0,37	7,4	323	300	198	175	170	6,0	6,5
MPRP-757-116	0,45	8,1	323	300	198	175	170	6,0	6,5
MPRP-757-117	0,60	8,7	323	300	198	175	170	6,0	6,5
MPRP-757-135	0,70	8,8	323	300	198	175	170	8,0	6,5
MPRP-757-136	0,90	9,8	323	300	198	175	170	8,0	6,5
MPRP-757-137	1,00	10,9	323	300	198	175	170	8,0	6,5
MPRP-757-157	1,20	14,3	398	375	248	225	170	8,0	6,5
MPRP-757-178	1,60	18,5	398	375	248	225	170	8,0	6,5

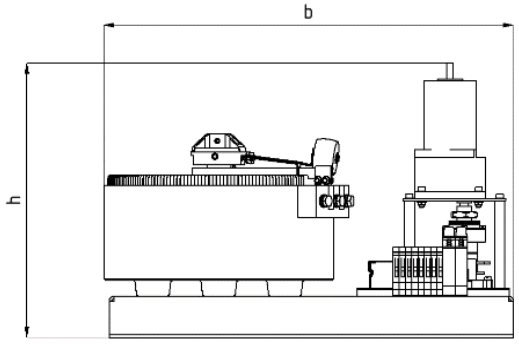

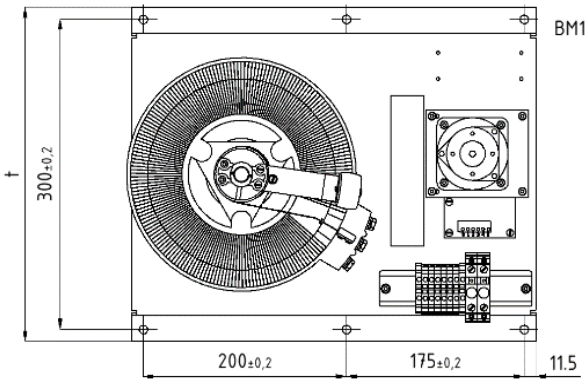

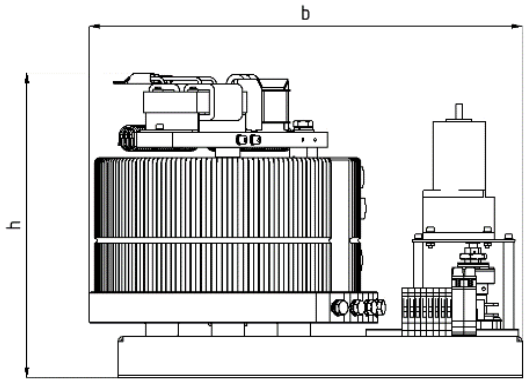

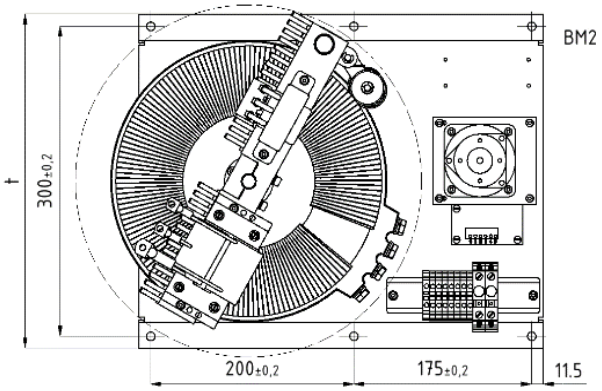

Normen:
EN 61558-2-13
Spartransformatoren
EN 61558-2-14
Stelltransformatoren

Ausführungsmerkmale:
* Einphasen-Ringstellspartransformator
* kompakte Bauweise / auf Einschub montiert
* Offene Ausführung für ortsfesten Einbau
* Isolierstoffklasse B, max. Umgebungstemperatur 40°C (ta 40°C/B)
* mit Motorantrieb 230V 50Hz 1,0 / 2,0 / 5,0 UpM oder 24VDC 4,0 / 14,0 UpM

CE

Alle Artikel zur Produktgruppe MP-758-AC-DC

Typ	Strom [A]	Spannung 230 V 0 - 230 V Art. Nr.	Strom [A]	Spannung 230 V 0 - 260 V Art. Nr.	Strom [A]	Spannung 230 V 0 - 300 V Art. Nr.	Strom [A]	Spannung 400 V 0 - 400 V Art. Nr.	Strom [A]	Spannung 230 V 0 - 115/230V Art. Nr.
MP-758-217	20,0		---	---	---	---	10,0		20,0	
MP-758-218	---	---	16,0		10,0		---	---	---	---
MP-758-257	25,0		---	---	12,5		12,5		25,0	
MP-758-258	---	---	20,0		16,0		16,0		---	---
MP-758-297	---	---	25,0		---	---	---	---	---	---
MP-758-298	---	---	---	---	20,0		---	---	---	---
MP-758-358	---	---	---	---	25,0		20,0		---	---
MP-758-2507	32,0		---	---	---	---	---	---	32,0	
MP-758-2907	40,0		---	---	---	---	---	---	40,0	
MP-758-2908	---	---	32,0		---	---	---	---	---	---
MP-758-2512	50,0		40,0		---	---	---	---	50,0	
MP-758-2912	63,0		50,0		32,0		40,0		63,0	
MP-758-3512	75,0		---	---	40,0		---	---	75,0	
MP-758-3515	100,0		63,0		63,0		50,0		100,0	
MP-758-3518	125,0		100,0		80,0		63,0		125,0	

Typ	Kupfer [kg]	Gesamt [kg]	Abmessungen [mm]			Maßbild
			b	t	h	
MP-758-217	2,2	22,0	325	415	255	BM1
MP-758-218	2,4	24,0	325	415	255	BM1
MP-758-257	3,1	25,0	325	435	255	BM1
MP-758-258	3,3	27,0	325	435	255	BM1
MP-758-297	4,5	33,0	325	455	255	BM1
MP-758-298	4,8	35,0	325	455	255	BM1
MP-758-358	5,6	43,0	390	570	255	BM2
MP-758-2507	3,5	30,0	370	560	265	BM2
MP-758-2508	3,9	33,0	370	560	275	BM2
MP-758-2907	4,5	36,0	410	570	265	BM2
MP-758-2908	4,7	38,0	410	570	275	BM2
MP-758-2512	6,0	49,0	370	560	330	BM2
MP-758-2912	8,0	55,0	410	570	330	BM2
MP-758-3510	11,0	64,0	470	610	300	BM2
MP-758-3512	12,5	70,0	470	610	340	BM2
MP-758-3515	14,0	89,0	470	610	390	BM2
MP-758-3518	16,3	101,0	470	610	440	BM2
MP-758-3520	19,5	110,0	470	610	475	BM2
MP-758-3524	22,5	136,0	470	610	545	BM2

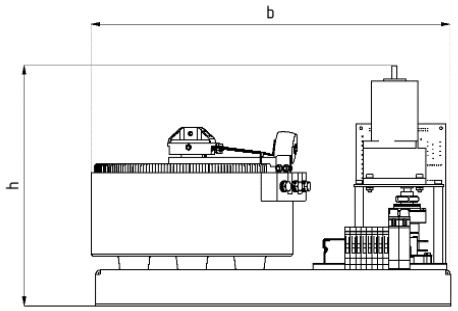

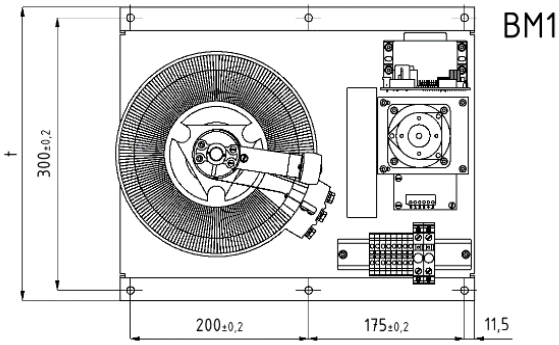

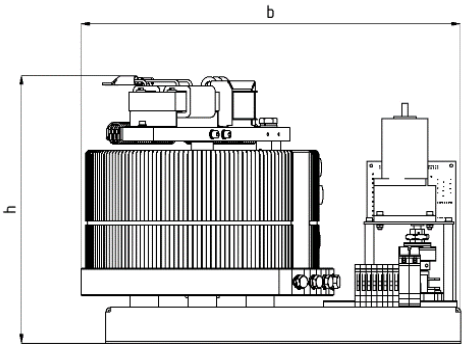

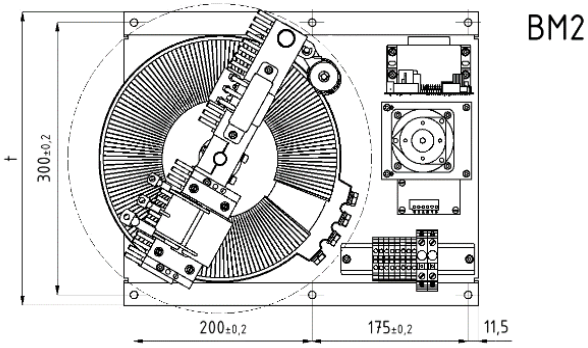

Normen:
EN 61558-2-13
Spartransformatoren
EN 61558-2-14
Stelltransformatoren

Ausführungsmerkmale:
* Einphasen-Ringstellspartransformator
* kompakte Bauweise / auf Einschub montiert
* Offene Ausführung für ortsfesten Einbau
* Isolierstoffklasse B, max. Umgebungstemperatur 40°C (ta 40°C/B)
* mit Regelelektronik MPRP2010 und DC-Motor 14,0 UpM

CE

Alle Artikel zur Produktgruppe MPRP-758

Typ	Strom [A]	Spannung 230 V 0 - 230 V Art. Nr.	Strom [A]	Spannung 230 V 0 - 260 V Art. Nr.	Strom [A]	Spannung 230 V 0 - 300 V Art. Nr.	Strom [A]	Spannung 400 V 0 - 400 V Art. Nr.	Strom [A]	Spannung 230 V 0 - 115/230V Art. Nr.
MPRP-758-217	20,0		---	---	---	---	10,0	91-200217-103	20,0	
MPRP-758-218	---	---	16,0	91-200218-104	10,0		---	---	---	---
MPRP-758-257	25,0		---	---	12,5		12,5	91-200257-103	25,0	
MPRP-758-258	---	---	20,0		16,0	91-200258-024	16,0		---	---
MPRP-758-297	---	---	25,0		---	---	---	---	---	---
MPRP-758-298	---	---	---	---	20,0		---	---	---	---
MPRP-758-358	---	---	---	---	25,0		20,0	91-200358-004	---	---
MPRP-758-2507	32,0	91-202507-106	---	---	---	---	---	---	32,0	
MPRP-758-2907	40,0		---	---	---	---	---	---	40,0	
MPRP-758-2908	---	---	32,0		---	---	---	---	---	---
MPRP-758-2512	50,0		40,0	91-202512-105	---	---	---	---	50,0	
MPRP-758-2912	63,0	91-202912-111	50,0		32,0	91-202912-110	40,0		63,0	
MPRP-758-3512	75,0		---	---	40,0		---	---	75,0	
MPRP-758-3515	100,0		63,0		63,0		50,0		100,0	
MPRP-758-3518	125,0		100,0		80,0		63,0	91-203518-105	125,0	

Typ	Kupfer [kg]	Gesamt [kg]	Abmessungen [mm]			Maßbild
			b	t	h	
MPRP-758-217	2,2	22,0	325	415	255	BM1
MPRP-758-218	2,4	24,0	325	415	255	BM1
MPRP-758-257	3,1	25,0	325	435	255	BM1
MPRP-758-258	3,3	27,0	325	435	255	BM1
MPRP-758-297	4,5	33,0	325	455	255	BM1
MPRP-758-298	4,8	35,0	325	455	255	BM1
MPRP-758-358	5,6	43,0	390	570	255	BM2
MPRP-758-2507	3,5	30,0	370	560	265	BM2
MPRP-758-2508	3,9	33,0	370	560	275	BM2
MPRP-758-2907	4,5	36,0	410	570	265	BM2
MPRP-758-2908	4,7	38,0	410	570	275	BM2
MPRP-758-2512	6,0	49,0	370	560	330	BM2
MPRP-758-2912	8,0	55,0	410	570	330	BM2
MPRP-758-3510	11,0	64,0	470	610	300	BM2
MPRP-758-3512	12,5	70,0	470	610	340	BM2
MPRP-758-3515	14,0	89,0	470	610	390	BM2
MPRP-758-3518	16,3	101,0	470	610	440	BM2
MPRP-758-3520	19,5	110,0	470	610	475	BM2
MPRP-758-3524	22,5	136,0	470	610	545	BM2

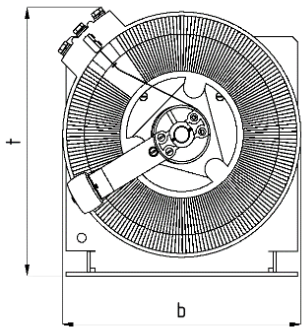

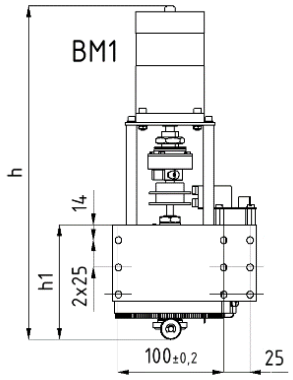

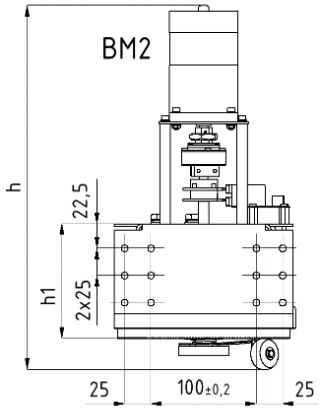

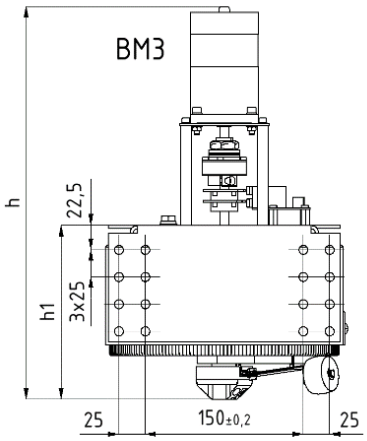

Normen:
EN 61558-2-13
Spartransformatoren
EN 61558-2-14
Stelltransformatoren

Ausführungsmerkmale:
* Einphasen-Ringstellspartransformator
* kompakte Bauweise / Winkelaufbau
* Offene Ausführung für ortsfesten Einbau
* Isolierstoffklasse B, max. Umgebungstemperatur 40°C (ta 40°C/B)
* auf Winkel verbaut
* mit Motorantrieb 230V 50Hz 1,0 / 2,0 / 5,0 UpM oder 24VDC 4,0 / 14,0 UpM

CE

Alle Artikel zur Produktgruppe MP-764-AC-DC

Typ	Strom [A]	Spannung 230 V 0 - 230 V Art. Nr.	Strom [A]	Spannung 230 V 0 - 260 V Art. Nr.	Strom [A]	Spannung 230 V 0 - 300 V Art. Nr.	Strom [A]	Spannung 400 V 0 - 400 V Art. Nr.	Strom [A]	Spannung 230 V 0 - 115/230V Art. Nr.
MP-764-73	0,8		---	---	---	---	---	---	0,8	
MP-764-74	1,0		0,5		---	---	---	---	1,0	
MP-764-75	1,25		0,8		---	---	---	---	1,25	
MP-764-84	1,6		0,8		---	---	---	---	1,6	
MP-764-85	2,0		1,0		---	---	---	---	2,0	
MP-764-94	2,5		1,6		1,0		0,8		2,5	
MP-764-95	3,2		2,0		1,25		1,0		3,2	
MP-764-114	4,0		2,0		1,6		1,6		4,0	
MP-764-115	5,0		4,0		2,0		2,0		5,0	
MP-764-116	6,3		5,0		2,5		2,5		6,3	
MP-764-117	8,0		---	---	4,0		---	---	8,0	
MP-764-135	6,3		5,0		---	---	3,2		6,3	
MP-764-136	8,0		6,3		5,0		4,0		8,0	
MP-764-137	10,0		8,0		---	---	5,0		10,0	
MP-764-157	12,5		10,0		6,3		6,3		12,5	
MP-764-178	16,0		12,5		8,0		8,0		16,0	
MP-764-217	20,0		---	---	---	---	10,0		20,0	
MP-764-218	---	---	16,0		10,0		---	---	---	---

Typ	Kupfer [kg]	Gesamt [kg]	Maßbild	Abmessungen [mm]		
				b	t	h
MP-764-73	0,04	4,8	BM1	207	185	285
MP-764-74	0,05	4,9	BM1	207	185	290
MP-764-75	0,08	5,2	BM1	207	185	300
MP-764-84	0,09	5,3	BM1	207	185	290
MP-764-85	0,12	5,6	BM1	207	185	300
MP-764-94	0,14	5,8	BM1	207	185	290
MP-764-95	0,25	6,3	BM1	207	185	300
MP-764-114	0,30	6,9	BM2	240	240	310
MP-764-115	0,37	7,7	BM2	240	240	320
MP-764-116	0,45	8,5	BM2	240	240	330
MP-764-117	0,60	9,3	BM2	240	240	350
MP-764-135	0,55	8,7	BM2	240	240	340
MP-764-136	0,85	9,7	BM2	240	240	350
MP-764-137	1,00	10,9	BM2	240	240	360
MP-764-157	1,30	13,3	BM2	240	240	360
MP-764-178	1,60	17,0	BM3	290	285	380
MP-764-217	2,20	19,5	BM3	290	285	380
MP-764-218	2,40	21,5	BM3	290	285	390

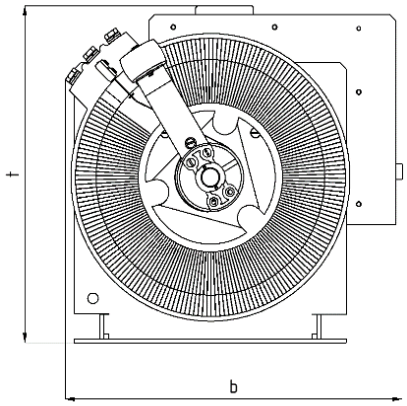

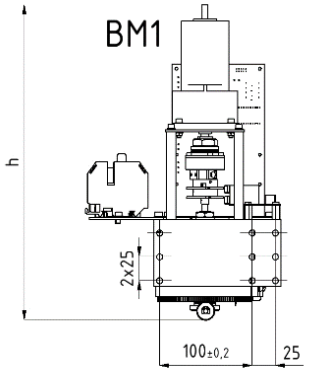

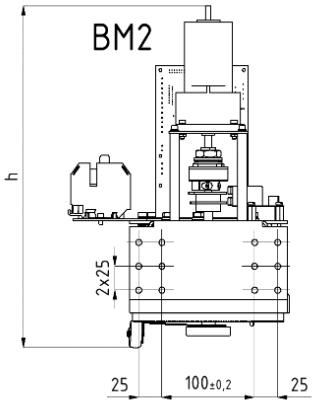

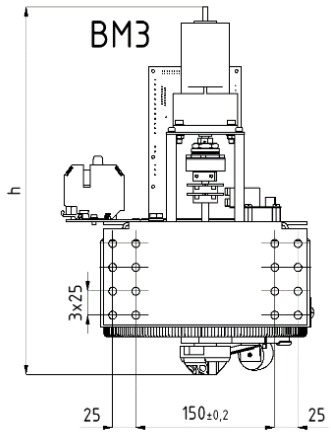

Normen:
EN 61558-2-13
Spartransformatoren
EN 61558-2-14
Stelltransformatoren

Ausführungsmerkmale:
* Einphasen-Ringstellspartransformator
* kompakte Bauweise / Winkelaufbau
* Offene Ausführung für ortsfesten Einbau
* Isolierstoffklasse B, max. Umgebungstemperatur 40°C (ta 40°C/B)
* auf Winkel verbaut
* mit Regelelektronik MPRP2010 und DC-Motor 14,0 UpM

CE

Alle Artikel zur Produktgruppe MPRP-764

Typ	Strom [A]	Spannung 230 V 0 - 230 V Art. Nr.	Strom [A]	Spannung 230 V 0 - 260 V Art. Nr.	Strom [A]	Spannung 230 V 0 - 300 V Art. Nr.	Strom [A]	Spannung 400 V 0 - 400 V Art. Nr.	Strom [A]	Spannung 230 V 0 - 115/230V Art. Nr.
MPRP-764-73	0,8		---	---	---	---	---	---	0,8	
MPRP-764-74	1,0		0,5		---	---	---	---	1,0	
MPRP-764-75	1,25		0,8		---	---	---	---	1,25	
MPRP-764-84	1,6		0,8		---	---	---	---	1,6	
MPRP-764-85	2,0		1,0		---	---	---	---	2,0	
MPRP-764-94	2,5		1,6		1,0		0,8		2,5	
MPRP-764-95	3,2		2,0		1,25		1,0		3,2	
MPRP-764-114	4,0		2,0		1,6		1,6		4,0	
MPRP-764-115	5,0		4,0		2,0		2,0		5,0	91-200115-101
MPRP-764-116	6,3		5,0		2,5	91-200116-003	2,5		6,3	
MPRP-764-117	8,0		---	---	4,0	91-200117-003	---	---	8,0	91-200117-005
MPRP-764-135	6,3		5,0		---	---	3,2		6,3	
MPRP-764-136	8,0	91-200136-001	6,3	91-200136-002	5,0		4,0	91-200136-004	8,0	
MPRP-764-137	10,0	91-200137-001	8,0		---	---	5,0	91-200137-004	10,0	91-200137-101
MPRP-764-157	12,5		10,0		6,3	91-200157-003	6,3		12,5	
MPRP-764-178	16,0	91-200178-001	12,5	91-200178-002	8,0		8,0	91-200178-105	16,0	
MPRP-764-217	20,0	91-200217-106	---	---	---	---	10,0	91-200217-105	20,0	
MPRP-764-218	---	---	16,0	91-200218-106	10,0		---	---	---	---

Typ	Kupfer [kg]	Gesamt [kg]	Maßbild	Abmessungen [mm]		
				b	t	h
MPRP-764-73	0,04	4,8	BM1	207	185	285
MPRP-764-74	0,05	4,9	BM1	207	185	290
MPRP-764-75	0,08	5,2	BM1	207	185	300
MPRP-764-84	0,09	5,3	BM1	207	185	290
MPRP-764-85	0,12	5,6	BM1	207	185	300
MPRP-764-94	0,14	5,8	BM1	207	185	290
MPRP-764-95	0,25	6,3	BM1	207	185	300
MPRP-764-114	0,30	6,9	BM2	240	240	310
MPRP-764-115	0,37	7,7	BM2	240	240	320
MPRP-764-116	0,45	8,5	BM2	240	240	330
MPRP-764-117	0,60	9,3	BM2	240	240	350
MPRP-764-135	0,55	8,7	BM2	240	240	340
MPRP-764-136	0,85	9,7	BM2	240	240	350
MPRP-764-137	1,00	10,9	BM2	240	240	360
MPRP-764-157	1,30	13,3	BM2	240	240	360
MPRP-764-178	1,60	17,0	BM3	290	285	380
MPRP-764-217	2,20	19,5	BM3	290	285	380
MPRP-764-218	2,40	21,5	BM3	290	285	390

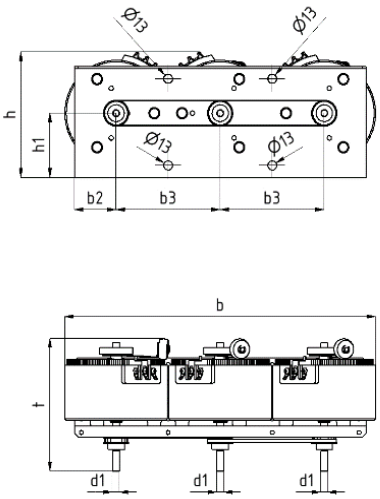

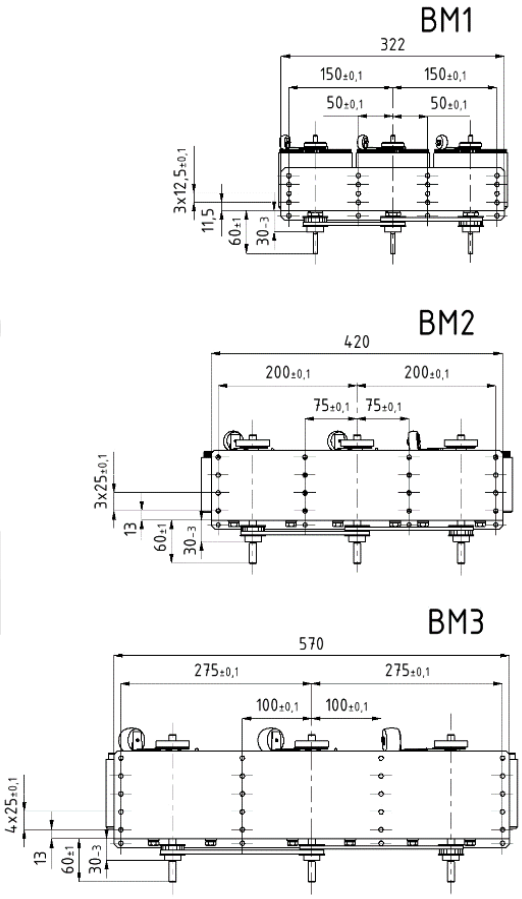

Normen:
EN 61558-2-13
Spartransformatoren
EN 61558-2-14
Stelltransformatoren

Ausführungsmerkmale:
* Dreiphasen-Ringstellspartransformator
* kompakte Bauweise
* Offene Ausführung für ortsfesten Einbau
* Isolierstoffklasse B, max. Umgebungstemperatur 40°C (ta 40°C/B)
* Handantrieb (Drehknopf und Skala bitte separat bestellen)
* Antriebswelle frei wählbar, die nicht benötigte kann abgesägt werden

CE

Alle Artikel zur Produktgruppe MP-768

Typ	Strom [A]	Spannung 3x 400 V 3x 0 - 400 V Art. Nr.	Strom [A]	Spannung 3x 400 V 3x 0 - 450 V Art. Nr.	Strom [A]	Spannung 3x 400 V 3x 0 - 520 V Art. Nr.	Strom [A]	Spannung 3x 690 V 3x 0 - 690 V Art. Nr.	Strom [A]	Spannung 3x 400 V 3x 0 - 200/400V Art. Nr.
MP-768-73	0,8		---	---	---	---	---	---	0,8	
MP-768-74	1,0		0,5		---	---	---	---	1,0	
MP-768-75	1,25		0,8		---	---	---	---	1,25	
MP-768-84	1,6		0,8		---	---	---	---	1,6	
MP-768-85	2,0		1,0		---	---	---	---	2,0	
MP-768-94	2,5	81-000094-001	1,6		1,0		0,8		2,5	
MP-768-95	3,2		2,0		1,25		1,0		3,2	
MP-768-114	4,0		2,0		1,6		1,6		4,0	
MP-768-115	5,0		4,0		2,0		2,0		5,0	
MP-768-116	6,3		5,0		2,5		2,5		6,3	
MP-768-117	---	---	---	---	4,0		---	---	---	---
MP-768-135	6,3		5,0		---	---	3,2		6,3	
MP-768-136	8,0		6,3		5,0		4,0		8,0	
MP-768-137	10,0	81-000137-001	8,0		---	---	5,0		10,0	
MP-768-157	12,5		10,0	81-000157-009	6,3		6,3		12,5	
MP-768-178	16,0	81-200178-001	12,5		8,0		8,0		16,0	

Typ	Kupfer [kg]	Gesamt [kg]	Maßbild	Abmessungen [mm]						
				b	b2	b3	d1	h	h1	t
MP-768-73	0,12	4,9	BM1	322	49	112	6,0	130	70	125
MP-768-74	0,15	5,2	BM1	322	49	112	6,0	130	70	130
MP-768-75	0,24	6,1	BM1	322	49	112	6,0	130	70	140
MP-768-84	0,27	6,4	BM1	322	49	112	6,0	135	70	130
MP-768-85	0,36	7,3	BM1	322	49	112	6,0	135	70	140
MP-768-94	0,42	7,9	BM1	332	49	112	6,0	140	70	130
MP-768-95	0,75	9,4	BM1	332	49	112	6,0	140	70	140
MP-768-114	0,90	12,4	BM2	420	73	137	6,0	175	90	160
MP-768-115	1,11	14,8	BM2	420	73	137	6,0	175	90	160
MP-768-116	1,35	17,2	BM2	420	73	137	6,0	175	90	170
MP-768-117	1,80	19,6	BM2	420	73	137	6,0	175	90	190
MP-768-135	1,65	17,8	BM2	450	60	150	10,0	185	90	180
MP-768-136	2,55	20,8	BM2	450	60	150	10,0	185	90	190
MP-768-137	3,00	24,4	BM2	450	60	150	10,0	185	90	200
MP-768-157	3,90	33,7	BM3	580	85	200	10,0	250	115	200
MP-768-178	4,80	44,8	BM3	600	85	200	10,0	250	115	215

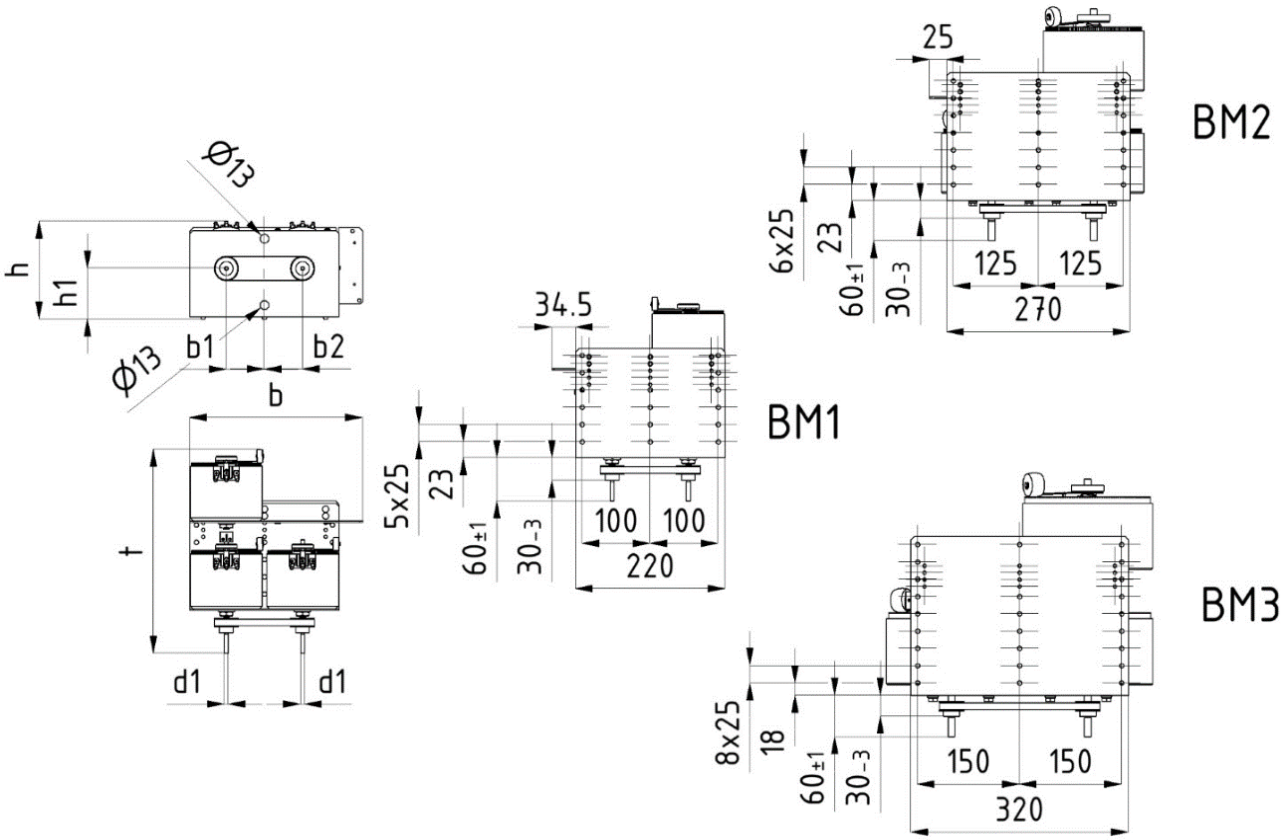

Normen:
EN 61558-2-13
Spartransformatoren
EN 61558-2-14
Stelltransformatoren

Ausführungsmerkmale:
* Dreiphasen-Ringstellspartransformator
* kompakte Bauweise
* Offene Ausführung für ortsfesten Einbau
* Isolierstoffklasse B, max. Umgebungstemperatur 40°C (ta 40°C/B)
* Handantrieb (Drehknopf und Skala bitte separat bestellen)

CE

Alle Artikel zur Produktgruppe MP-771

Typ	Strom [A]	Spannung 3x 400 V 3x 0 - 400 V Art. Nr.	Strom [A]	Spannung 3x 400 V 3x 0 - 450 V Art. Nr.	Strom [A]	Spannung 3x 400 V 3x 0 - 520 V Art. Nr.	Strom [A]	Spannung 3x 690 V 3x 0 - 690 V Art. Nr.	Strom [A]	Spannung 3x 400 V 3x 0 - 200/400V Art. Nr.
MP-771-73	0,8		---	---	---	---	---	---	0,8	
MP-771-74	1,0		0,5		---	---	---	---	1,0	
MP-771-75	1,25		0,8		---	---	---	---	1,25	
MP-771-84	1,6		0,8		---	---	---	---	1,6	
MP-771-85	2,0		1,0		---	---	---	---	2,0	
MP-771-94	2,5		1,6		1,0		0,8		2,5	
MP-771-95	3,2		2,0		1,25		1,0		3,2	
MP-771-114	4,0		2,0		1,6		1,6		4,0	
MP-771-115	5,0		4,0		2,0		2,0		5,0	
MP-771-116	6,3		5,0		2,5		2,5		6,3	
MP-771-117	8,0	82-200117-001	---	---	4,0		---	---	---	---
MP-771-135	6,3		5,0		---	---	3,2		6,3	
MP-771-136	8,0		6,3		5,0		4,0		8,0	
MP-771-137	10,0		8,0		---	---	5,0		10,0	
MP-771-157	12,5		10,0		6,3		6,3		12,5	
MP-771-178	16,0		12,5	82-200178-002	8,0		8,0		16,0	

Typ	Kupfer [kg]	Gesamt [kg]	Maßbild	Abmessungen [mm]						
				b	b1	b2	d1	h	h1	t
MP-771-73	0,12	5,5	BM1	255	56	56	6,0	140	72	225
MP-771-74	0,15	5,8	BM1	255	56	56	6,0	140	72	225
MP-771-75	0,24	6,7	BM1	255	56	56	6,0	140	72	245
MP-771-84	0,27	7,0	BM1	260	56	56	6,0	145	72	225
MP-771-85	0,36	7,9	BM1	260	56	56	6,0	145	72	245
MP-771-94	0,42	8,5	BM1	265	56	56	6,0	151	72	225
MP-771-95	0,75	10,0	BM1	265	56	56	6,0	145	72	245
MP-771-114	0,90	13,1	BM2	295	69	69	6,0	175	92	255
MP-771-115	1,11	15,5	BM2	295	69	69	6,0	175	92	275
MP-771-116	1,35	17,9	BM2	295	69	69	6,0	175	92	295
MP-771-117	1,80	20,3	BM2	295	69	69	6,0	175	92	325
MP-771-135	1,65	18,5	BM2	370	69	81	10,0	185	92	315
MP-771-136	2,55	21,5	BM2	370	69	81	10,0	185	92	325
MP-771-137	3,00	25,1	BM2	370	69	81	10,0	185	92	335
MP-771-157	3,90	33,9	BM3	380	100	100	10,0	230	117	345
MP-771-178	4,80	45,0	BM3	400	100	100	10,0	240	117	385

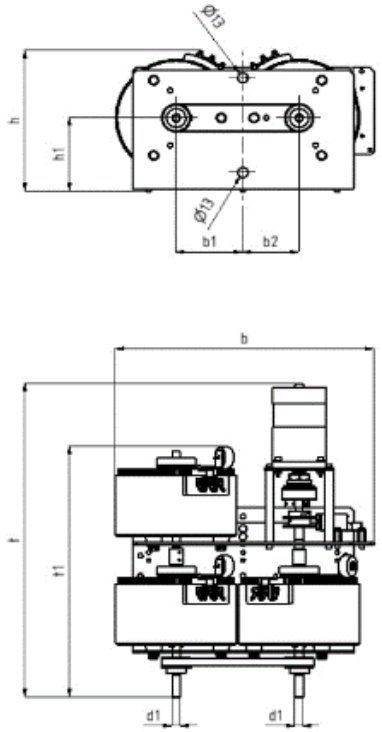

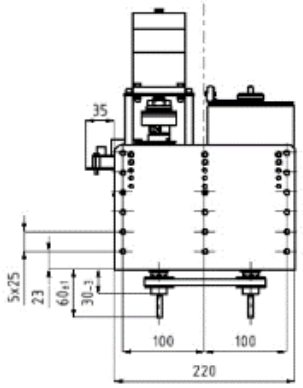

BM1

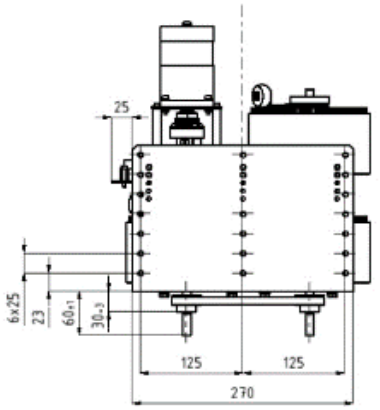

BM2

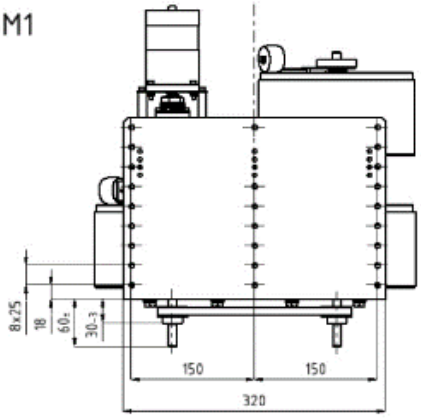

BM3

Normen:
EN 61558-2-13
Spartransformatoren
EN 61558-2-14
Stelltransformatoren

Ausführungsmerkmale:
* Dreiphasen-Ringstellspartransformator
* kompakte Bauweise
* Offene Ausführung für ortsfesten Einbau
* Isolierstoffklasse B, max. Umgebungstemperatur 40°C (ta 40°C/B)
* mit Motorantrieb 230V 50Hz 1,0 / 2,0 / 5,0 UpM oder 24VDC 4,0 / 14,0 UpM

CE

Alle Artikel zur Produktgruppe MP-771-AC-DC

Typ	Strom [A]	Spannung 3x 400 V 3x 0 - 400 V Art. Nr.	Strom [A]	Spannung 3x 400 V 3x 0 - 450 V Art. Nr.	Strom [A]	Spannung 3x 400 V 3x 0 - 520 V Art. Nr.	Strom [A]	Spannung 3x 690 V 3x 0 - 690 V Art. Nr.	Strom [A]	Spannung 3x 400 V 3x 0 - 200/400V Art. Nr.
MP-771-73	0,8		---	---	---	---	---	---	0,8	
MP-771-74	1,0		0,5		---	---	---	---	1,0	
MP-771-75	1,25		0,8		---	---	---	---	1,25	
MP-771-84	1,6		0,8		---	---	---	---	1,6	
MP-771-85	2,0		1,0		---	---	---	---	2,0	
MP-771-94	2,5		1,6		1,0		0,8		2,5	
MP-771-95	3,2		2,0		1,25		1,0		3,2	
MP-771-114	4,0		2,0		1,6		1,6		4,0	
MP-771-115	5,0		4,0		2,0		2,0		5,0	
MP-771-116	6,3		5,0		2,5		2,5		6,3	
MP-771-117	---	---	---	---	4,0		---	---	---	---
MP-771-135	6,3		5,0		---	---	3,2		6,3	
MP-771-136	8,0		6,3		5,0		4,0		8,0	
MP-771-137	10,0		8,0		---	---	5,0		10,0	
MP-771-157	12,5		10,0		6,3		6,3		12,5	
MP-771-178	16,0		12,5		8,0		8,0		16,0	

Typ	Kupfer [kg]	Gesamt [kg]	Maßbild	Abmessungen [mm]						
				b	b1	b2	h	h1	t	t1
MP-771-73	0,12	5,5	BM1	255	56	56	140	72	375	225
MP-771-74	0,15	5,8	BM1	255	56	56	140	72	375	225
MP-771-75	0,24	6,7	BM1	255	56	56	140	72	385	245
MP-771-84	0,27	7,0	BM1	260	56	56	145	72	375	225
MP-771-85	0,36	7,9	BM1	260	56	56	145	72	385	245
MP-771-94	0,42	8,5	BM1	265	56	56	151	72	375	225
MP-771-95	0,75	10,0	BM1	265	56	56	145	72	385	245
MP-771-114	0,90	13,1	BM2	295	69	69	175	92	395	255
MP-771-115	1,11	15,5	BM2	295	69	69	175	92	405	275
MP-771-116	1,35	17,9	BM2	295	69	69	175	92	415	295
MP-771-117	1,80	20,3	BM2	295	69	69	175	92	425	325
MP-771-135	1,65	18,5	BM2	370	69	81	185	92	405	315
MP-771-136	2,55	21,5	BM2	370	69	81	185	92	415	325
MP-771-137	3,00	25,1	BM2	370	69	81	185	92	425	335
MP-771-157	3,90	33,9	BM3	380	100	100	230	117	430	345
MP-771-178	4,80	45,0	BM3	400	100	100	240	117	450	385

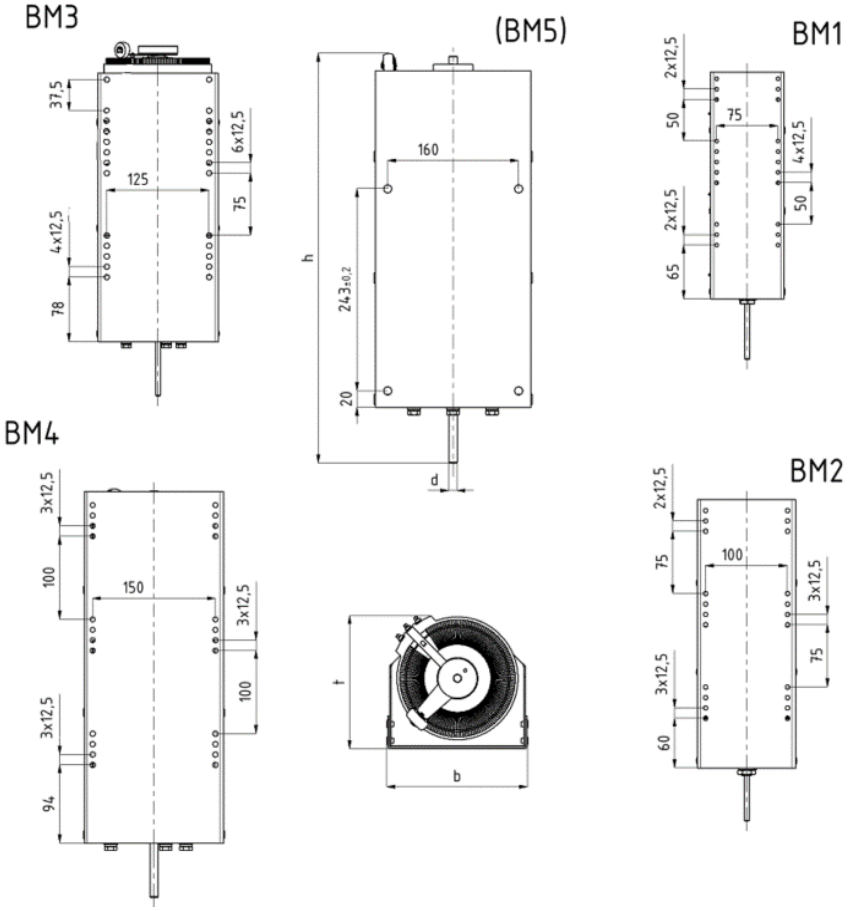

Normen:
EN 61558-2-13
Spartransformatoren
EN 61558-2-14
Stelltransformatoren

Ausführungsmerkmale:
* Dreiphasen-Ringstellspartransformator
* kompakte Bauweise
* Offene Ausführung für ortsfesten Einbau
* Isolierstoffklasse B, max. Umgebungstemperatur 40°C (ta 40°C/B)
* Handantrieb (Drehknopf und Skala bitte separat bestellen)

CE

Alle Artikel zur Produktgruppe MP-772

Typ	Strom [A]	Spannung 3x 400 V 3x 0 - 400 V Art. Nr.	Strom [A]	Spannung 3x 400 V 3x 0 - 450 V Art. Nr.	Strom [A]	Spannung 3x 400 V 3x 0 - 520 V Art. Nr.	Strom [A]	Spannung 3x 690 V 3x 0 - 690 V Art. Nr.	Strom [A]	Spannung 3x 400 V 3x 0 - 200/400V Art. Nr.
MP-772-64	0,8	83-200064-001	---	---	---	---	---	---	0,8	
MP-772-73	0,8		---	---	---	---	---	---	0,8	
MP-772-74	1,0		0,5		---	---	---	---	1,0	
MP-772-75	1,25		0,8		---	---	---	---	1,25	
MP-772-84	1,6		0,8		---	---	---	---	1,6	
MP-772-85	2,0		1,0		---	---	---	---	2,0	
MP-772-94	2,5		1,6		1,0		0,8		2,5	
MP-772-95	3,2		2,0	83-200095-002	1,25		1,0		3,2	
MP-772-114	4,0		2,0		1,6		1,6		4,0	
MP-772-115	5,0	83-200115-001	4,0		2,0		2,0		5,0	
MP-772-116	6,3		5,0		2,5		2,5		6,3	
MP-772-117	---	---	---	---	4,0		---	---	---	---
MP-772-135	6,3		5,0		---	---	3,2		6,3	
MP-772-136	8,0		6,3		5,0		4,0		8,0	
MP-772-137	10,0		8,0		---	---	5,0		10,0	

Typ	Kupfer [kg]	Gesamt [kg]	Maßbild	Abmessungen [mm]			
				b	d1	h	t
MP-772-64	0,12	4,6	BM1	90	6,0	305	105
MP-772-73	0,12	4,9	BM2	120	6,0	355	105
MP-772-74	0,15	5,2	BM2	120	6,0	355	105
MP-772-75	0,24	5,8	BM2	120	6,0	355	105
MP-772-84	0,27	6,4	BM2	120	6,0	355	110
MP-772-85	0,36	7,0	BM2	120	6,0	355	110
MP-772-94	0,42	7,6	BM2	120	6,0	355	115
MP-772-95	0,75	8,9	BM2	120	6,0	355	115
MP-772-114	0,90	11,0	BM3	150	6,0	355	150
MP-772-115	1,11	13,5	BM3	150	6,0	360	150
MP-772-116	1,35	16,0	BM3	150	6,0	370	150
MP-772-117	1,80	18,5	BM3	150	6,0	400	150
MP-772-135	1,65	19,0	BM4	170	10,0	455	165
MP-772-136	2,55	22,0	BM4	170	10,0	455	165
MP-772-137	3,00	26,0	BM4	170	10,0	470	165

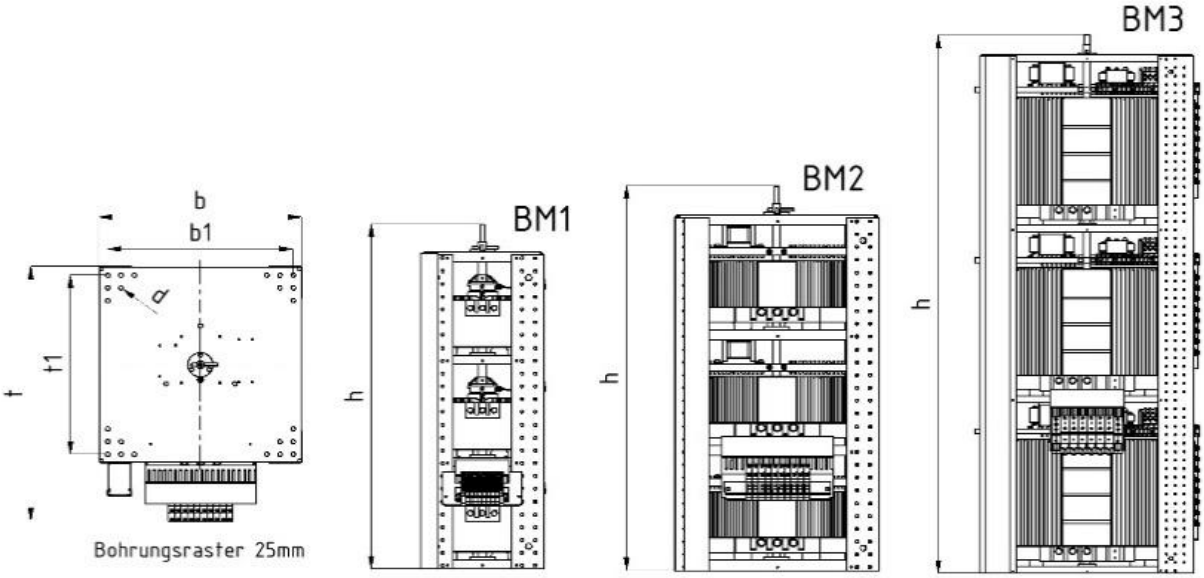

Normen:
EN 61558-2-13
Spartransformatoren
EN 61558-2-14
Stelltransformatoren

Ausführungsmerkmale:
* Dreiphasen-Ringstellspartransformator
* kompakte Bauweise
* Offene Ausführung für ortsfesten Einbau
* Isolierstoffklasse B, max. Umgebungstemperatur 40°C (ta 40°C/B)
* Handantrieb (Drehknopf und Skala bitte separat bestellen)
* im robusten Stahlgestell verbaut

CE

Alle Artikel zur Produktgruppe MP-832

Typ	Strom [A]	Spannung 3x 400 V 3x 0 - 400 V Art. Nr.	Strom [A]	Spannung 3x 400 V 3x 0 - 450 V Art. Nr.	Strom [A]	Spannung 3x 400 V 3x 0 - 520 V Art. Nr.	Strom [A]	Spannung 3x 690 V 3x 0 - 690 V Art. Nr.	Strom [A]	Spannung 3x 400 V 3x 0 - 200/400V Art. Nr.
MP-832-217	20,0	73-200217-021	---	---	---	---	10,0	73-200217-024	20,0	73-200217-025
MP-832-218	---	---	16,0	73-200218-022	10,0	73-200218-023	---	---	---	---
MP-832-257	25,00	73-200257-021	---	---	12,5	73-200257-023	12,5	73-200257-024	25,00	73-200257-025
MP-832-258	---	---	20,0	73-200258-022	16,0	73-200258-023	16,0	73-200258-024	---	---
MP-832-297	---	---	25,0	73-250297-022	---	---	---	---	---	---
MP-832-298	---	---	---	---	20,0	73-200298-023	---	---	---	---
MP-832-358	---	---	---	---	25,00	73-200358-023	20,0	73-200358-024	---	---
MP-832-2507	32,0	73-202507-021	---	---	---	---	---	---	32,0	73-202507-025
MP-832-2907	40,0	73-202907-021	---	---	---	---	---	---	40,0	73-202907-025
MP-832-2908	---	---	32,0	73-202908-022	---	---	---	---	---	---
MP-832-2512	50,0	---	40,0	73-202512-022	---	---	25,0	73-202512-024	50,0	73-202512-025
MP-832-2912	63,0	73-202912-021	50,0	73-202912-022	32,0	73-202912-023	40,0	73-202912-024	63,0	73-202912-025
MP-832-3512	75,0	73-203512-021	63,0	73-203512-022	40,0	73-203512-023	---	---	75,0	73-203512-025
MP-832-3515	100,0	73-203515-021	80,0	73-203515-022	63,0	73-203515-023	50,0	73-203515-024	100,0	73-203515-025
MP-832-3518	125,0	73-203518-021	100,0	73-203518-022	80,0	73-203518-023	63,0	73-203518-024	125,0	73-203518-025
MP-832-5515	150,0	73-205515-021	150,0	73-205515-022	100,0	73-205515-023	100,0	73-205515-024	150,0	73-205515-025
MP-832-5520	200,0	73-205520-021	200,0	73-205520-022	150,0	73-205520-023	150,0	73-205520-024	200,0	73-205520-025
MP-832-5525	250,0	73-205525-021	250,0	73-205525-022	200,0	73-205525-023	200,0	73-205525-024	250,0	73-205525-025

Typ	Kupfer [kg]	Gesamt [kg]	Maßbild	Abmessungen [mm]						
				b	b1	t	t1	h	d	n
MP-832-217	6,6	55	BM1	240	200	350	200	618	8,5	2x2
MP-832-218	7,2	58	BM1	240	200	350	200	618	8,5	2x2
MP-832-257	9,3	66	BM1	315	275	425	275	618	8,5	3x3
MP-832-258	9,9	70	BM1	315	275	425	275	618	8,5	3x3
MP-832-297	13,5	88	BM1	315	275	425	275	618	8,5	3x3
MP-832-298	14,4	90	BM1	315	275	425	275	618	8,5	3x3
MP-832-358	16,8	110	BM1	390	350	500	350	620	8,5	3x3
MP-832-2507	10,5	70	BM2	390	350	500	350	695	8,5	3x3
MP-832-2508	11,7	79	BM2	390	350	500	350	695	8,5	3x3
MP-832-2907	13,5	88	BM2	390	350	500	350	695	8,5	3x3
MP-832-2908	14,1	90	BM2	390	350	500	350	695	8,5	3x3
MP-832-2512	18,0	140	BM2	390	350	500	350	920	8,5	3x3
MP-832-2912	24,0	160	BM3	390	350	500	350	920	8,5	3x3
MP-832-3510	33,0	205	BM3	465	425	575	425	920	8,5	4x4
MP-832-3512	36,0	220	BM3	465	425	575	425	920	8,5	4x4
MP-832-3515	42,0	260	BM3	465	425	575	425	1070	8,5	4x4
MP-832-3518	48,9	300	BM3	465	425	575	425	1220	8,5	4x4
MP-832-3520	58,5	355	BM3	465	425	575	425	1420	8,5	4x4
MP-832-3524	67,5	400	BM3	465	425	575	425	1420	8,5	4x4
MP-832-5515	106,2	560	BM3	620	580	730	580	1520	10,5	4x4*
MP-832-5520	152,1	750	BM3	620	580	730	580	1520	10,5	4x4*
MP-832-5525	198,0	940	BM3	620	580	730	580	1805	10,5	4x4*

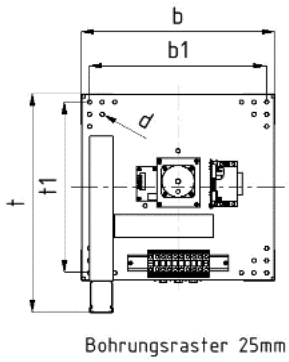

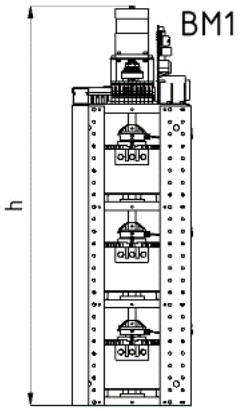

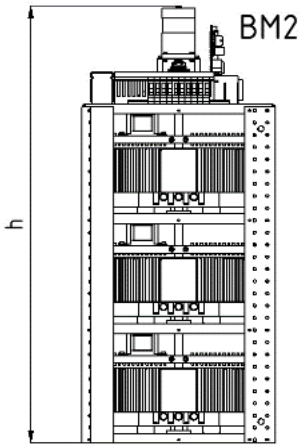

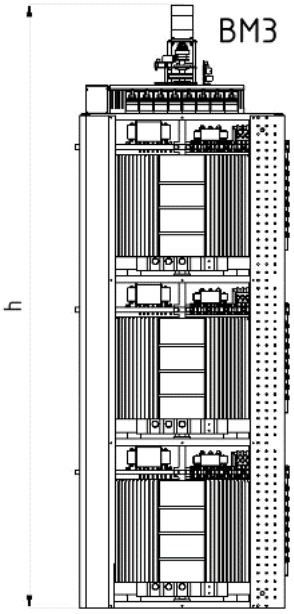

Normen:
EN 61558-2-13
Spartransformatoren
EN 61558-2-14
Stelltransformatoren

CE

Ausführungsmerkmale:
* Dreiphasen-Ringstellspartransformator
* kompakte Bauweise
* Offene Ausführung für ortsfesten Einbau
* Isolierstoffklasse B, max. Umgebungstemperatur 40°C (ta 40°C/B)
* im robusten Stahlgestell verbaut
* mit Regelelektronik MPRP2010 und DC-Motor 14,0 UpM
  ab Baugröße 3512 mit DC-Motor 4,0 UpM

Alle Artikel zur Produktgruppe MPRP-832

Typ	Strom [A]	Spannung 3x 400 V 3x 0 - 400 V Art. Nr.	Strom [A]	Spannung 3x 400 V 3x 0 - 450 V Art. Nr.	Strom [A]	Spannung 3x 400 V 3x 0 - 520 V Art. Nr.	Strom [A]	Spannung 3x 690 V 3x 0 - 690 V Art. Nr.	Strom [A]	Spannung 3x 400 V 3x 0 - 200/400V Art. Nr.
MPRP-832-217	20,0	93-200217-001	---	---	---	---	10,0	93-200217-004	20,0	93-200217-101
MPRP-832-218	---	---	16,0	93-200218-022	10,0	93-200218-023	---	---	---	---
MPRP-832-257	25,00	93-200257-021	---	---	12,5		12,5		25,00	93-200257-101
MPRP-832-258	---	---	20,0		16,0		16,0	93-200258-101	---	---
MPRP-832-297	---	---	25,0	93-200297-022	---	---	---	---	---	---
MPRP-832-298	---	---	---	---	20,0	93-200298-023	---	---	---	---
MPRP-832-358	---	---	---	---	25,00	93-200358-023	20,0		---	---
MPRP-832-2507	32,0	93-202507-021	---	---	---	---	---	---	32,0	93-202507-101
MPRP-832-2907	40,0	93-202907-001	---	---	---	---	---	---	40,0	93-202907-102
MPRP-832-2908	---	---	32,0		---	---	---	---	---	---
MPRP-832-2512	50,0	93-202512-021	40,0	93-202512-101	---	---	25,0		50,0	93-202512-104
MPRP-832-2912	63,0	93-202912-021	50,0		32,0	93-202912-023	40,0		63,0	93-202912-103
MPRP-832-3512	75,0		63,0		40,0	93-203512-023	---	---	75,0	93-203512-102
MPRP-832-3515	100,0	93-203515-021	80,0	93-203515-022	63,0	93-203515-023	50,0	93-203515-108	100,0	
MPRP-832-3518	125,0	93-203518-021	100,0	93-203518-022	80,0	93-203518-023	63,0	93-203518-024	125,0	
MPRP-832-5515	150,0	93-205515-021	150,0	93-205515-104	100,0		100,0		150,0	
MPRP-832-5520	200,0	93-205520-101	200,0		150,0		150,0		200,0	
MPRP-832-5525	250,0	93-205525-001	250,0		200,0		200,0		250,0	

Typ	Kupfer [kg]	Gesamt [kg]	Maßbild	Abmessungen [mm]						
				b	b1	t	t1	h	d	n
MPRP-832-217	6,6	58	BM1	240	200	285	200	843	8,5	2x2
MPRP-832-218	7,2	61	BM1	240	200	285	200	843	8,5	2x2
MPRP-832-257	9,3	69	BM1	315	275	360	315	843	8,5	3x3
MPRP-832-258	9,9	73	BM1	315	275	360	315	843	8,5	3x3
MPRP-832-297	13,5	91	BM1	315	275	360	315	843	8,5	3x3
MPRP-832-298	14,4	93	BM1	315	275	360	315	843	8,5	3x3
MPRP-832-358	16,8	113	BM1	390	350	435	390	845	8,5	3x3
MPRP-832-2507	10,5	73	BM2	390	350	435	390	920	8,5	3x3
MPRP-832-2508	11,7	75	BM2	390	350	435	390	920	8,5	3x3
MPRP-832-2907	13,5	91	BM2	390	350	435	390	920	8,5	3x3
MPRP-832-2908	14,1	93	BM2	390	350	435	390	920	8,5	3x3
MPRP-832-2512	18,0	143	BM2	390	350	435	390	1145	8,5	3x3
MPRP-832-2912	24,0	163	BM3	390	350	435	390	1145	8,5	3x3
MPRP-832-3510	33,0	210	BM3	465	425	530	465	1145	8,5	4x4
MPRP-832-3512	36,0	223	BM3	465	425	530	465	1145	8,5	4x4
MPRP-832-3515	42,0	263	BM3	465	425	530	465	1295	8,5	4x4
MPRP-832-3518	48,9	303	BM3	465	425	530	465	1295	8,5	4x4
MPRP-832-3520	58,5	360	BM3	465	425	530	465	1625	8,5	4x4
MPRP-832-3524	67,5	405	BM3	465	425	530	465	1625	8,5	4x4
MPRP-832-5515	106,2	565	BM3	620	580	705	620	1965	10,5	4x4*
MPRP-832-5520	152,1	755	BM3	620	580	705	620	1965	10,5	4x4*
MPRP-832-5525	198,0	945	BM3	620	580	705	620	2250	10,5	4x4*

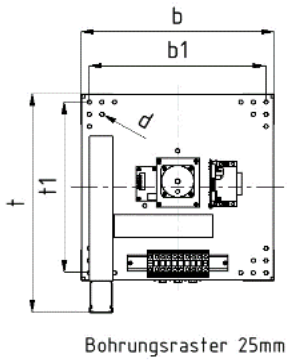

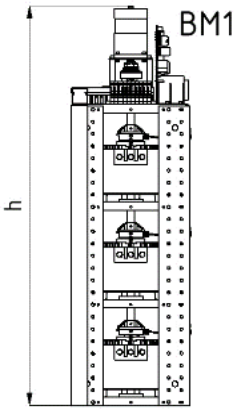

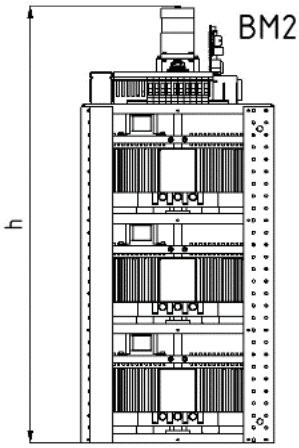

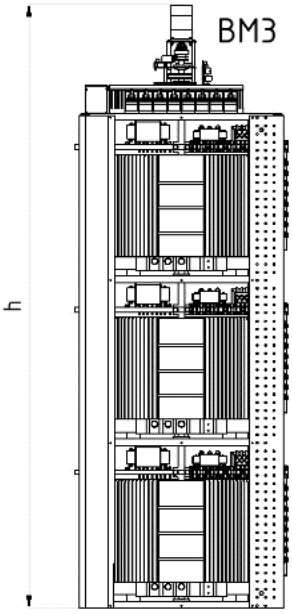

Normen:
EN 61558-2-13
Spartransformatoren
EN 61558-2-14
Stelltransformatoren

CE

Ausführungsmerkmale:
* Dreiphasen-Ringstellspartransformator
* kompakte Bauweise
* Offene Ausführung für ortsfesten Einbau
* Isolierstoffklasse B, max. Umgebungstemperatur 40°C (ta 40°C/B)
* im robusten Stahlgestell verbaut
* mit Motorantrieb 230V 50Hz 1,0 / 2,0 / 5,0 UpM oder 24VDC 4,0 / 14,0 UpM

Alle Artikel zur Produktgruppe MP-832-AC-DC

Typ	Strom [A]	Spannung 3x 400 V 3x 0 - 400 V Art. Nr.	Strom [A]	Spannung 3x 400 V 3x 0 - 450 V Art. Nr.	Strom [A]	Spannung 3x 400 V 3x 0 - 520 V Art. Nr.	Strom [A]	Spannung 3x 690 V 3x 0 - 690 V Art. Nr.	Strom [A]	Spannung 3x 400 V 3x 0 - 200/400V Art. Nr.
MP-832-217	20,0		---	---	---	---	10,0		20,0	
MP-832-218	---	---	16,0		10,0		---	---	---	---
MP-832-257	25,00		---	---	12,5		12,5		25,00	
MP-832-258	---	---	20,0		16,0		16,0		---	---
MP-832-297	---	---	25,0		---	---	---	---	---	---
MP-832-298	---	---	---	---	20,0		---	---	---	---
MP-832-358	---	---	---	---	25,00		20,0		---	---
MP-832-2507	32,0		---	---	---	---	---	---	32,0	
MP-832-2907	40,0		---	---	---	---	---	---	40,0	
MP-832-2908	---	---	32,0		---	---	---	---	---	---
MP-832-2512	50,0		40,0		---	---	25,0		50,0	
MP-832-2912	63,0		50,0		32,0		40,0		63,0	
MP-832-3512	75,0		63,0		40,0		---	---	75,0	
MP-832-3515	100,0		80,0		63,0		50,0		100,0	
MP-832-3518	125,0		100,0		80,0		63,0		125,0	
MP-832-5515	150,0		150,0		100,0		100,0		150,0	
MP-832-5520	200,0		200,0		150,0		150,0		200,0	
MP-832-5525	250,0		250,0		200,0		200,0		250,0	

Typ	Kupfer [kg]	Gesamt [kg]	Maßbild	Abmessungen [mm]						
				b	b1	t	t1	h	d	n
MP-832-217	6,6	58	BM1	240	200	285	200	843	8,5	2x2
MP-832-218	7,2	61	BM1	240	200	285	200	843	8,5	2x2
MP-832-257	9,3	69	BM1	315	275	360	315	843	8,5	3x3
MP-832-258	9,9	73	BM1	315	275	360	315	843	8,5	3x3
MP-832-297	13,5	91	BM1	315	275	360	315	843	8,5	3x3
MP-832-298	14,4	93	BM1	315	275	360	315	843	8,5	3x3
MP-832-358	16,8	113	BM1	390	350	435	390	845	8,5	3x3
MP-832-2507	10,5	73	BM2	390	350	435	390	920	8,5	3x3
MP-832-2508	11,7	75	BM2	390	350	435	390	920	8,5	3x3
MP-832-2907	13,5	91	BM2	390	350	435	390	920	8,5	3x3
MP-832-2908	14,1	93	BM2	390	350	435	390	920	8,5	3x3
MP-832-2512	18,0	143	BM2	390	350	435	390	1145	8,5	3x3
MP-832-2912	24,0	163	BM2	390	350	435	390	1145	8,5	3x3
MP-832-3510	33,0	210	BM3	465	425	530	465	1145	8,5	4x4
MP-832-3512	36,0	223	BM2	465	425	530	465	1145	8,5	4x4
MP-832-3515	42,0	263	BM2	465	425	530	465	1295	8,5	4x4
MP-832-3518	48,9	303	BM2	465	425	530	465	1295	8,5	4x4
MP-832-3520	58,5	360	BM3	465	425	530	465	1625	8,5	4x4
MP-832-3524	67,5	405	BM3	465	425	530	465	1625	8,5	4x4
MP-832-5515	106,2	565	BM3	620	580	705	620	1965	10,5	4x4*
MP-832-5520	152,1	755	BM3	620	580	705	620	1965	10,5	4x4*
MP-832-5525	198,0	945	BM3	620	580	705	620	2250	10,5	4x4*

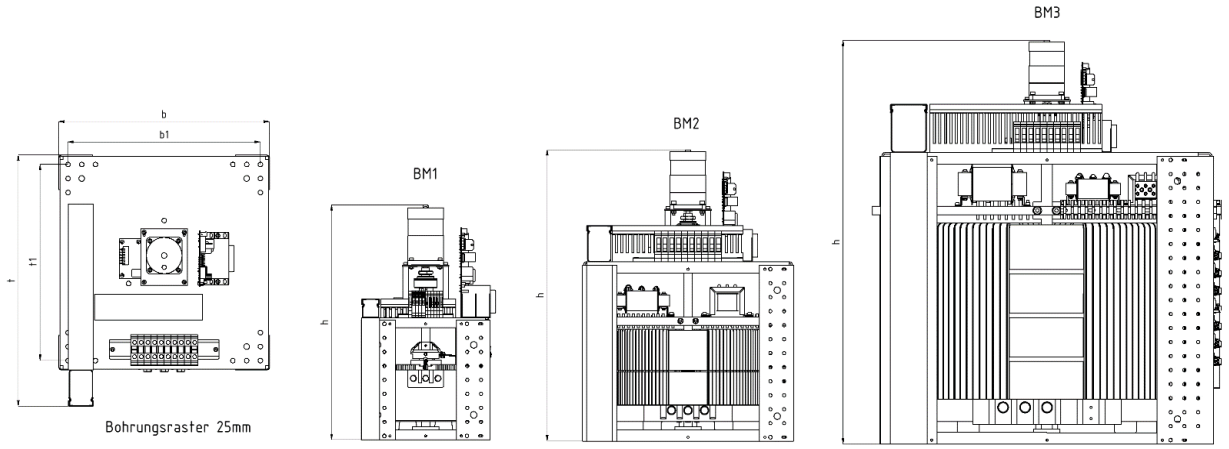

Normen:
EN 61558-2-13
Spartransformatoren
EN 61558-2-14
Stelltransformatoren

CE

Ausführungsmerkmale:
* Einphasen Ringstellspartransformator
* kompakte Bauweise
* Offene Ausführung für ortsfesten Einbau
* Isolierstoffklasse B, max. Umgebungstemperatur 40°C (ta 40°C/B)
* im robusten Stahlgestell verbaut
* mit Regelelektronik MPRP2010 und DC-Motor 14,0 UpM

Alle Artikel zur Produktgruppe MPRP-832-1

Typ	Strom [A]	Spannung 230 V 0 - 230 V Art. Nr.	Strom [A]	Spannung 230 V 0 - 260 V Art. Nr.	Strom [A]	Spannung 230 V 0 - 300 V Art. Nr.	Strom [A]	Spannung 400 V 0 - 400 V Art. Nr.	Strom [A]	Spannung 230 V 0 - 115/230V Art. Nr.
MPRP-832-1-217	20,0	91-200217-021	---	---	---	---	10,0		20,0	91-200217-102
MPRP-832-1-218	---	---	16,0	91-200218-002	10,0	91-200218-003	---	---	---	---
MPRP-832-1-257	25,00	91-200257-021	---	---	12,5		12,5		25,00	
MPRP-832-1-258	---	---	20,0		16,0	91-200258-023	16,0	91-200258-106	---	---
MPRP-832-1-297	---	---	25,0	91-200297-022	---	---	---	---	---	---
MPRP-832-1-298	---	---	---	---	20,0	91-200298-023	---	---	---	---
MPRP-832-1-358	---	---	---	---	25,00	91-200358-003	20,0	91-200358-104	---	---
MPRP-832-1-2507	32,0	91-202507-021	---	---	---	---	---	---	32,0	91-202507-104
MPRP-832-1-2907	40,0	91-202907-021	---	---	---	---	---	---	40,0	91-202907-005
MPRP-832-1-2908	---	---	32,0		---	---	---	---	---	---
MPRP-832-1-2512	50,0	91-202512-021	40,0		---	---	25,0	91-202512-024	50,0	91-202512-025
MPRP-832-1-2912	63,0	91-202912-001	50,0	91-202912-022	32,0	91-202912-023	40,0	91-202912-024	63,0	
MPRP-832-1-3512	75,0		63,0		40,0		---	---	75,0	
MPRP-832-1-3515	100,0	91-203515-021	80,0		63,0	91-203515-023	50,0	91-203515-024	100,0	
MPRP-832-1-3518	125,0		100,0	91-203518-022	80,0	91-203518-023	63,0		125,0	
MPRP-832-1-5515	150,0		150,0		100,0	91-205515-023	100,0	91-205515-024	150,0	91-205515-025
MPRP-832-1-5520	200,0		200,0		150,0		150,0		200,0	
MPRP-832-1-5525	250,0		250,0		200,0		200,0		250,0	

Typ	Kupfer [kg]	Gesamt [kg]	Abmessungen [mm]							
			b	b1	t	t1	h	h1	d	n
MPRP-832-1-217	2,2	22	240	200	350	200	438	218	8,5	2x2
MPRP-832-1-218	2,4	23	240	200	350	200	438	218	8,5	2x2
MPRP-832-1-257	3,1	25	315	275	425	275	438	218	8,5	3x3
MPRP-832-1-258	3,3	27	315	275	425	275	438	218	8,5	3x3
MPRP-832-1-297	4,5	33	315	275	425	275	438	218	8,5	3x3
MPRP-832-1-298	4,8	35	315	275	425	275	438	218	8,5	3x3
MPRP-832-1-358	5,6	41	390	350	500	350	440	220	8,5	3x3
MPRP-832-1-2507	3,5	27	390	350	500	350	465	245	8,5	3x3
MPRP-832-1-2508	3,9	29	390	350	500	350	465	245	8,5	3x3
MPRP-832-1-2907	4,5	33	390	350	500	350	465	245	8,5	3x3
MPRP-832-1-2908	4,7	34	390	350	500	350	465	245	8,5	3x3
MPRP-832-1-2512	6,0	51	390	350	500	350	550	320	8,5	3x3
MPRP-832-1-2912	8,0	57	390	350	500	350	550	320	8,5	3x3
MPRP-832-1-3510	11,0	70	465	425	575	425	550	320	8,5	4,4
MPRP-832-1-3512	12,0	76	465	425	575	425	550	320	8,5	4x4
MPRP-832-1-3515	14,0	91	465	425	575	425	590	370	8,5	4x4
MPRP-832-1-3518	16,3	103	465	425	575	425	630	410	8,5	4x4
MPRP-832-1-3520	19,5	120	465	425	575	425	690	470	8,5	4x4
MPRP-832-1-3524	22,5	135	465	425	575	425	690	470	8,5	4x4
MPRP-832-1-5515	35,4	192	620	580	730	580	740	520	10,5	4x4*
MPRP-832-1-5520	50,7	255	620	580	730	580	740	520	10,5	4x4*
MPRP-832-1-5525	66,0	320	620	580	730	580	840	620	10,5	4x4*

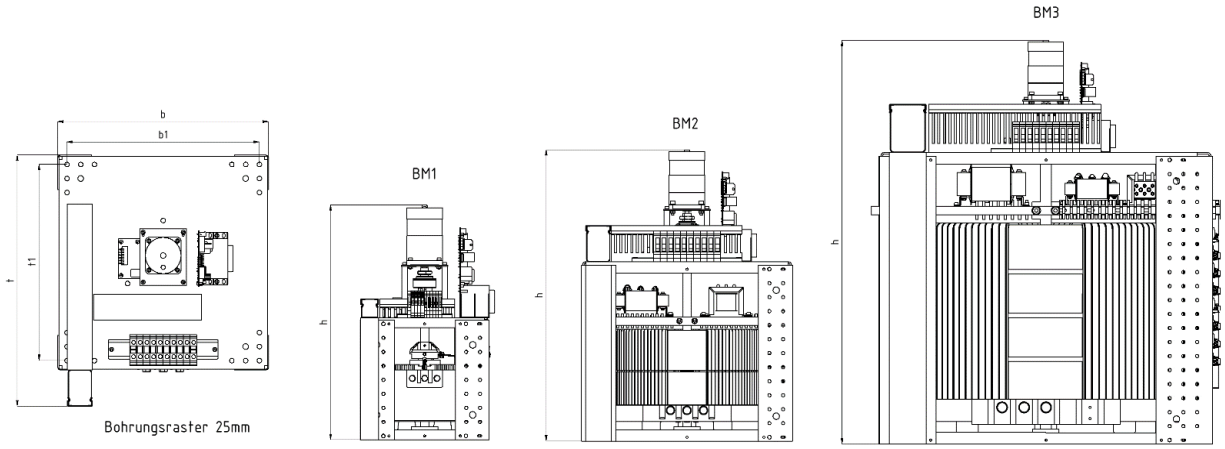

Normen:
EN 61558-2-13
Spartransformatoren
EN 61558-2-14
Stelltransformatoren

CE

Ausführungsmerkmale:
* Einphasen Ringstellspartransformator
* kompakte Bauweise
* Offene Ausführung für ortsfesten Einbau
* Isolierstoffklasse B, max. Umgebungstemperatur 40°C (ta 40°C/B)
* im robusten Stahlgestell verbaut
* mit Motorantrieb 230V 50Hz 1,0 / 2,0 / 5,0 UpM oder 24VDC 4,0 / 14,0 UpM

Alle Artikel zur Produktgruppe MP-832-1-AC-DC

Typ	Strom [A]	Spannung 230 V 0 - 230 V Art. Nr.	Strom [A]	Spannung 230 V 0 - 260 V Art. Nr.	Strom [A]	Spannung 230 V 0 - 300 V Art. Nr.	Strom [A]	Spannung 400 V 0 - 400 V Art. Nr.	Strom [A]	Spannung 230 V 0 - 115/230V Art. Nr.
MP-832-1-217	20,0		---	---	---	---	10,0		20,0	
MP-832-1-218	---	---	16,0		10,0		---	---	---	---
MP-832-1-257	25,00		---	---	12,5		12,5		25,00	
MP-832-1-258	---	---	20,0		16,0		16,0		---	---
MP-832-1-297	---	---	25,0		---	---	---	---	---	---
MP-832-1-298	---	---	---	---	20,0		---	---	---	---
MP-832-1-358	---	---	---	---	25,00		20,0		---	---
MP-832-1-2507	32,0		---	---	---	---	---	---	32,0	
MP-832-1-2907	40,0		---	---	---	---	---	---	40,0	
MP-832-1-2908	---	---	32,0		---	---	---	---	---	---
MP-832-1-2512	50,0	---	40,0		---	---	25,0		50,0	
MP-832-1-2912	63,0		50,0		32,0		40,0		63,0	
MP-832-1-3512	75,0		63,0		40,0		---	---	75,0	
MP-832-1-3515	100,0		80,0		63,0		50,0		100,0	
MP-832-1-3518	125,0		100,0		80,0		63,0		125,0	
MP-832-1-5515	150,0		150,0		100,0		100,0		150,0	
MP-832-1-5520	200,0		200,0		150,0		150,0		200,0	
MP-832-1-5525	250,0		250,0		200,0		200,0		250,0	

Typ	Kupfer [kg]	Gesamt [kg]	Abmessungen [mm]							
			b	b1	t	t1	h	h1	d	n
MP-832-1-217	2,2	22	240	200	350	200	438	218	8,5	2x2
MP-832-1-218	2,4	23	240	200	350	200	438	218	8,5	2x2
MP-832-1-257	3,1	25	315	275	425	275	438	218	8,5	3x3
MP-832-1-258	3,3	27	315	275	425	275	438	218	8,5	3x3
MP-832-1-297	4,5	33	315	275	425	275	438	218	8,5	3x3
MP-832-1-298	4,8	35	315	275	425	275	438	218	8,5	3x3
MP-832-1-358	5,6	41	390	350	500	350	440	220	8,5	3x3
MP-832-1-2507	3,5	27	390	350	500	350	465	245	8,5	3x3
MP-832-1-2508	3,9	29	390	350	500	350	465	245	8,5	3x3
MP-832-1-2907	4,5	33	390	350	500	350	465	245	8,5	3x3
MP-832-1-2908	4,7	34	390	350	500	350	465	245	8,5	3x3
MP-832-1-2512	6,0	51	390	350	500	350	550	320	8,5	3x3
MP-832-1-2912	8,0	57	390	350	500	350	550	320	8,5	3x3
MP-832-1-3510	11,0	70	465	425	575	425	550	320	8,5	4,4
MP-832-1-3512	12,0	76	465	425	575	425	550	320	8,5	4x4
MP-832-1-3515	14,0	91	465	425	575	425	590	370	8,5	4x4
MP-832-1-3518	16,3	103	465	425	575	425	630	410	8,5	4x4
MP-832-1-3520	19,5	120	465	425	575	425	690	470	8,5	4x4
MP-832-1-3524	22,5	135	465	425	575	425	690	470	8,5	4x4
MP-832-1-5515	35,4	192	620	580	730	580	740	520	10,5	4x4*
MP-832-1-5520	50,7	255	620	580	730	580	740	520	10,5	4x4*
MP-832-1-5525	66,0	320	620	580	730	580	840	620	10,5	4x4*

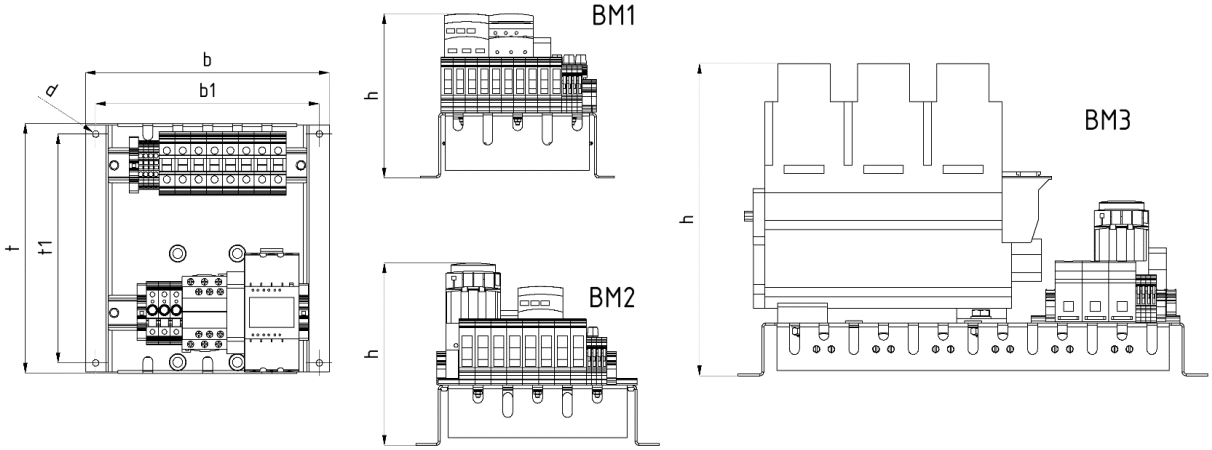

Ausführungsmerkmale:

* Dreiphasen Einschaltstrombegrenzer
* kompakte Bauweise
* Offene Ausführung für ortsfesten Einbau
* Isolierstoffklasse B, max. Umgebungstemperatur 40°C (ta 40°C/B)
* Vormagnetisierungszeit 0,7sec
* max. 10 Schaltungen pro Stunde

CE

Alle Artikel zur Produktgruppe MP-ESB

Typ	Nennstrom [A]	Vormagnetisierungsstrom [A]	Artikelnummer
MP-ESB-25	25,0	2,3	95-900000-053
MP-ESB-32	32,0	2,3	95-900000-051
MP-ESB-40	40,0	4,0	95-900000-016
MP-ESB-50	50,0	4,0	95-900000-049
MP-ESB-65	65,0	4,0	95-900000-043
MP-ESB-80	80,0	4,0	95-900000-021
MP-ESB-95	95,0	4,0	95-900000-013
MP-ESB-115	115,0	10,0	95-900000-025
MP-ESB-150	150,0	10,0	95-900000-026
MP-ESB-225	225,0	10,0	95-900000-032
MP-ESB-265	265,0	10,0	95-900000-060
MP-ESB-330	330,0	20,0	95-900000-061
MP-ESB-400	400,0	20,0	95-900000-062
MP-ESB-500	500,0	20,0	95-900000-063
MP-ESB-630	630,0	20,0	95-900000-064
MP-ESB-800	800,0	20,0	95-900000-070

Typ	Gesamt	Abmessungen [mm]					
	[kg]	b	b1	d	t	t1	h
MP-ESB-25	4,0	195	175	6,5	243	225	250
MP-ESB-32	4,0	195	175	6,5	243	225	250
MP-ESB-40	5,0	250	225	6,5	243	225	250
MP-ESB-50	5,0	250	225	6,5	243	225	250
MP-ESB-65	6,0	250	225	6,5	243	225	250
MP-ESB-80	7,0	250	225	6,5	243	225	250
MP-ESB-95	7,0	250	225	6,5	243	225	250
MP-ESB-115	7,0	300	275	6,5	345	300	345
MP-ESB-150	9,0	300	275	6,5	345	300	345
MP-ESB-225	10,0	300	275	6,5	345	300	345
MP-ESB-265	14,0	300	275	6,5	345	300	345
MP-ESB-330	16,0	473	450	8,5	345	300	345
MP-ESB-400	18,5	473	450	8,5	345	300	345
MP-ESB-500	21,5	473	450	8,5	345	300	345
MP-ESB-630	28,5	473	450	8,5	345	300	345
MP-ESB-800	46,8	473	450	8,5	345	300	345

Ausführungsmerkmale:
* Drehknopf
* Skala
* Zubehör für Handantrieb

CE

Drehknöpfe

Typ	Artikelnummer	Abmessungen [mm]				
		a	b	c	d	e
MP-K40-6	29-001200-001				40	6
MP-K60-6	29-001200-002				60	6
MP-K90-8	29-001200-009				90	8
MP-K90-10	29-001200-005				90	10

Skalen

Typ	Artikelnummer	Ø	Beschriftung
MP-S60-100	29-001100-001	60	0-100%
MP-S90-100	29-001100-002	90	0-100%
MP-S130-100	29-001100-003	130	0-100%

Zubehör für Handantrieb

Typ	Artikelnummer	Beschreibung
		Welle D6 bis max. 55mm verlängert
		Welle D8 bis max. 55mm verlängert
		Welle D10 bis max. 55mm verlängert
	34-900006-101	Wellenverlängerung D6/D6 +100mm
	34-900006-102	Wellenverlängerung D6/D6 +200mm
	34-900006-103	Wellenverlängerung D6/D6 +300mm
	34-900008-101	Wellenverlängerung D8/D8 +100mm
	34-900008-102	Wellenverlängerung D8/D8 +200mm
	34-900008-103	Wellenverlängerung D8/D8 +300mm
	34-900008-105	Wellenverlängerung D8/D8 +500mm
	34-900010-101	Wellenverlängerung D10/D10 +100mm
	34-900010-102	Wellenverlängerung D10/D10 +200mm
	34-900010-103	Wellenverlängerung D10/D10 +300mm
	34-900010-105	Wellenverlängerung D10/D10 +500mm
	95-900000-029	Verstellbarer Anschlag D6
	95-900000-030	Verstellbarer Anschlag D8
	95-900000-008	Verstellbarer Anschlag D10

Ausführungsmerkmale:

* Motorantriebe
* Regelungen
* Zubehör für Einphasen-Ringstelltransformatoren
* Zubehör für Dreiphasen-Ringstelltransformatoren

CE

Motorantriebe, Regelungen und Zubehör für Einphasen-Ringstelltransformatoren

Typ	Artikelnummer	Beschreibung
	im Transformator	Synchronmotorantrieb 230V 50Hz 1,0 UpM 5 Nm
	im Transformator	Synchronmotorantrieb 230V 50Hz 2,0 UpM 5 Nm
	im Transformator	Synchronmotorantrieb 230V 50Hz 5,0 UpM 5 Nm
	im Transformator	Synchronmotorantrieb in Sonderausführung 5 Nm
	im Transformator	DC-Motorantrieb 24VDC 4,0 UpM 4 Nm
	im Transformator	DC-Motorantrieb 24VDC 14,0 UpM 4 Nm
	im Transformator	DC-Motorantrieb in Sonderausführung 4 Nm
MPESZKP	im Transformator	Zusätzliche Endlagenkontakte in Min und Max
	im Transformator	Regelkarte MPRP2010 inkl. DC-Motorantrieb
	im Transformator	Regelkarte MPRP2010 für Varima (Serie 715)
	im Transformator	Thermoschalter (Öffner) 1,6A auf Klemmen geführt
	im Transformator	Rückführpotentiometer 1kOhm 1W

Motorantriebe, Regelungen und Zubehör für Dreiphasen-Ringstelltransformatoren

Typ	Artikelnummer	Beschreibung
	im Transformator	Synchronmotorantrieb 230V 50Hz 1,0 UpM 5 Nm
	im Transformator	Synchronmotorantrieb 230V 50Hz 2,0 UpM 5 Nm
	im Transformator	Synchronmotorantrieb 230V 50Hz 5,0 UpM 5 Nm
	im Transformator	Synchronmotorantrieb in Sonderausführung 5 Nm
	im Transformator	DC-Motorantrieb 24VDC 4,0 UpM 4 Nm
	im Transformator	DC-Motorantrieb 24VDC 14,0 UpM 4 Nm
	im Transformator	DC-Motorantrieb in Sonderausführung 4 Nm
	im Transformator	Vorgelege zu Motorantrieben 2,28:1
MPESZKP	im Transformator	Zusätzliche Endlagenkontakte in Min und Max
	im Transformator	Regelkarte MPRP2010 inkl. DC-Motorantrieb
	im Transformator	Thermoschalter (Öffner) 1,6A auf Klemmen geführt
	im Transformator	Rückführpotentiometer 1kOhm 1W

Ausführungsmerkmale:

* Zubehör für Regelelektronik MPRP2010

CE

Zubehör für Regelelektronik MPRP2010

Artikelnummer	Beschreibung
im Transformator	Regelstopp (Ansteuerung 24VDC 50mA)
27-008800-050	7fach Sollwertvorgabe
27-008800-051	Relaiskarte für Bereitausgang zur Regelkarte MPRP2010
27-008800-123	RS232-Schnittstelle zur Regelkarte MPRP2010
27-008800-077	Empfänger-Kit zu Regelkarte 250mm lang (inkl. Fernbedienung, Batterie und IR-Empfänger)
27-008800-078	Empfänger-Kit zu Regelkarte 500mm lang (inkl. Fernbedienung, Batterie und IR-Empfänger)
27-008800-079	Empfänger-Kit zu Regelkarte 1000mm lang (inkl. Fernbedienung, Batterie und IR-Empfänger)
27-008800-080	Empfänger-Kit zu Regelkarte 1500mm lang (inkl. Fernbedienung, Batterie und IR-Empfänger)

Ausführungsmerkmale:

* Ersatzteile für Einphasen-Ringstelltransformatoren

CE

Ersatzteile für Einphasen-Ringstelltransformatoren

Artikelnummer	Beschreibung
19-900000-000	Reinigungsset zur Wartung von Stelltransformatoren
19-900000-001	Kohlerollenset für Serie 683+684 bis 1,25A (Kohlerolle 10/4)
19-900000-002	Kohlerollenset für Serie 683+684 bis 3,2A (Kohlerolle 12/6)
19-900000-003	Kohlerollenset für Serie 715 bis 3,2A (Kohlerolle 14/6)
19-900000-004	Kohlerollenset für Serie 683+684 bis 6,3A (Kohlerolle 19/8)
19-900000-005	Kohlerollenset für Serie 683+684 bis 12,5A (Kohlerolle 24/12)
19-900000-006	Kohlerollenset für Serie 683+684 bis 12,5A (Kohlerolle 29/12)
19-900000-007	Kohlerollenset für Serie 684+685 bis 25,0A (Kohlerolle 35/20)
19-900000-010	Ersatzteil Kupplungsset
19-900000-011	Ersatzteil Antriebsset Motor 230V 50Hz 1,0 UpM
19-900000-012	Ersatzteil Antriebsset Motor 230V 50Hz 2,0 UpM
19-900000-013	Ersatzteil Antriebsset Motor 230V 50Hz 5,0 UpM
19-900000-014	Ersatzteil Antriebsset Motor 24VDC 4,0 UpM
19-900000-015	Ersatzteil Antriebsset Motor 24VDC 14,0 UpM
19-900000-016	Ersatzteil Endschalterset für MPRP-Einheiten
19-900000-017	Ersatzteil Endschalterset für DC-Motoren
19-900000-018	Ersatzteil Endschalterset für AC-Motoren
29-001600-001	Schutzkappe Baugröße 60 DGUV-V3
29-001600-002	Schutzkappe Baugröße 70 DGUV-V3
29-001600-003	Schutzkappe Baugröße 80 DGUV-V3
29-001600-004	Schutzkappe Baugröße 90 DGUV-V3
29-001600-005	Schutzkappe Baugröße 110 DGUV-V3

MP GmbH
Gutenbergring 55A
22848 Norderstedt

info@mp-trafo.de
040/53420-28

www.mp-trafo.de

Stand: Juni 2020